ОФИЦИАЛЬНАЯ ИНФОРМАЦИЯ

Официальным опубликованием правовых актов Губернатора Иркутской области, Правительства Иркутской области, министерств и иных исполнительных органов государственной власти области признается первая публикация их полных текстов в общественно-политической газете «Областная».

Из Закона Иркутской области от 12 января 2010 года № 1-оз

СЛУЖБА ПО ТАРИФАМ ИРКУТСКОЙ ОБЛАСТИ

П Р И К А З

27 февраля 2013 года **№ 30-спр**

Иркутск

Об установлении тарифов на услугу по передаче тепловой энергии, оказываемую ЗАО «Байкалэнерго» на территории Тайшетского района

В соответствии с Федеральным законом от 27 июля 2010 года № 190-ФЗ «О теплоснабжении», постановлением Правительства Российской Федерации от 26 февраля 2004 года № 109 «О ценообразовании в отношении электрической и тепловой энергии в Российской Федерации», приказом Федеральной службы по тарифам от 9 октября 2012 года № 231-э/4, руководствуясь Положением о службе по тарифам Иркутской области, утвержденным постановлением Правительства Иркутской области от 7 июня 2012 года № 303-пп, в целях приведения раннее принятого решения об установлении тарифов в соответствие с законодательством Российской Федерации, учитывая итоги рассмотрения данного вопроса на заседании Правления службы по тарифам Иркутской области 25 февраля 2013 года,

П Р И К А З Ы В А Ю:

1. Установить и ввести в действие с 15 марта 2013 года тарифы на услугу по передаче тепловой энергии, оказываемую ЗАО «Байкалэнерго» на территории Тайшетского района, с календарной разбивкой согласно приложению.

2. Признать утратившим силу с 15 марта 2013 года приказ службы по тарифам Иркутской области от 12 декабря 2011 года № 159-спр «Об установлении тарифа на услугу по передаче тепловой энергии, оказываемую ЗАО «Байкалэнерго» на территории Тайшетского района».

3. Настоящий приказ подлежит официальному опубликованию.

Временно замещающий должность руководителя службы
М.В. Басов

Приложение
к приказу службы по тарифам
Иркутской области
от 27 февраля 2013 года № 30-спр

ТАРИФЫ НА УСЛУГУ ПО ПЕРЕДАЧЕ ТЕПЛОВОЙ ЭНЕРГИИ

Наименование организации, оказывающей услугу по передаче тепловой энергии	Период действия	Тариф в руб/Гкал (без учета НДС)
ЗАО «Байкалэнерго» на территории Тайшетского района	с 15.03.2013 по 30.06.2013	289,79
	с 01.07.2013	358,60

Начальник управления службы
В.В. Малых

СЛУЖБА ПО ТАРИФАМ ИРКУТСКОЙ ОБЛАСТИ

П Р И К А З

27 февраля 2013 года **№ 32-спр**

Иркутск

О внесении изменения в приказ службы по тарифам Иркутской области от 7 декабря 2012 года № 144-спр

В соответствии с Федеральным законом от 7 декабря 2011 года № 416-ФЗ «О водоснабжении и водоотведении», руководствуясь Положением о службе по тарифам Иркутской области, утвержденным постановлением Правительства Иркутской области от 7 июня 2012 года № 303-пп, в целях приведения ранее принятого решения об установлении тарифов в соответствие с законодательством Российской Федерации, учитывая итоги рассмотрения данного вопроса на заседании Правления службы по тарифам Иркутской области 27 февраля 2013 года,

П Р И К А З Ы В А Ю:

1. Внести в таблицу приложения к приказу службы по тарифам Иркутской области от 7 декабря 2012 года № 144-спр «Об установлении тарифов на холодную воду и водоотведение для ОАО «Иркутскэнерго» изменение, изложив подпункт 1.5 пункта 1 в следующей редакции:

1.5.	рабочий поселок Маркова	с 01.02.2013 по 30.06.2013	-	12,25
		с 01.07.2013	-	12,29

2. Настоящий приказ подлежит официальному опубликованию.

Временно замещающий должность руководителя службы
М.В. Басов

СЛУЖБА ПО ТАРИФАМ ИРКУТСКОЙ ОБЛАСТИ

П Р И К А З

27 февраля 2013 года **№ 33-спр**

Иркутск

О внесении изменения в приказ службы по тарифам Иркутской области от 26 декабря 2012 года № 235-спр

В соответствии с Федеральным законом от 27 июля 2010 года № 190-ФЗ «О теплоснабжении», постановлением Правительства Российской Федерации от 26 февраля 2004 года № 109 «О ценообразовании в отношении электрической и тепловой энергии в Российской Федерации», руководствуясь Положением о службе по тарифам Иркутской области, утвержденным постановлением Правительства Иркутской области от 7 июня 2012 года № 303-пп, в целях приведения ранее принятого решения об установлении тарифов в соответствие с законодательством Российской Федерации, учитывая итоги рассмотрения данного вопроса на заседании Правления службы по тарифам Иркутской области 27 февраля 2013 года,

П Р И К А З Ы В А Ю:

1. Внести в приказ службы по тарифам Иркутской области от 26 декабря 2012 года № 235-спр «Об установлении тарифов на тепловую энергию, отпускаемую ООО «Тепловые сети» (город Байкальск), с 1 января 2013 года» изменение, дополнив пункт 1 абзацем следующего содержания:

«Компенсацию выпадающих доходов ООО «Тепловые сети» (город Байкальск) от реализации населению тепловой энергии по тарифам, не обеспечивающим возмещение экономически обоснованных расходов, осуществлять за счет средств областного бюджета, предусмотренных в законе Иркутской области об областном бюджете на соответствующий финансовый год.».

2. Настоящий приказ распространяется на отношения, возникшие с 1 января 2013 года.

3. Настоящий приказ подлежит официальному опубликованию.

Временно замещающий должность руководителя службы
М.В. Басов

СЛУЖБА ПО ТАРИФАМ ИРКУТСКОЙ ОБЛАСТИ

П Р И К А З

28 февраля 2013 года **№ 34-спр**

Иркутск

Об установлении тарифов на тепловую энергию, отпускаемую ООО «Феникс гранд»

В соответствии с Федеральным законом от 27 июля 2010 года № 190-ФЗ «О теплоснабжении», постановлением Правительства Российской Федерации от 26 февраля 2004 года № 109 «О ценообразовании в отношении электрической и тепловой энергии в Российской Федерации», приказом Федеральной службы по тарифам от 9 октября 2012 года № 231-э/4, руководствуясь Положением о службе по тарифам Иркутской области, утвержденным постановлением Правительства Иркутской области от 7 июня 2012 года № 303-пп, в целях приведения раннее принятого решения об установлении тарифов в соответствие с законодательством Российской Федерации, учитывая итоги рассмотрения данного вопроса на заседании Правления службы по тарифам Иркутской области 28 февраля 2013 года,

П Р И К А З Ы В А Ю:

1. Установить и ввести в действие с 15 марта 2013 года тарифы на тепловую энергию, отпускаемую ООО «Феникс гранд», с календарной разбивкой согласно приложению.

2. Компенсацию выпадающих доходов ООО «Феникс гранд» от реализации населению тепловой энергии по тарифам, не обеспечивающим возмещение экономически обоснованных расходов, осуществлять за счет средств областного бюджета, предусмотренных в законе Иркутской области об областном бюджете на соответствующий финансовый год.

3. Признать утратившими силу с 15 марта 2013 года:

1) приказ службы по тарифам Иркутской области от 19 апреля 2011 года № 28-спр «Об установлении тарифов на тепловую энергию, отпускаемую ООО «Феникс гранд»;

2) приказ службы по тарифам Иркутской области от 3 февраля 2012 года № 8-спр «О внесении изменения в приказ службы по тарифам Иркутской области от 19 апреля 2011 года № 28-спр».

4. Настоящий приказ подлежит официальному опубликованию.

Временно замещающий должность руководителя службы
М.В. Басов

Приложение
к приказу службы по тарифам
Иркутской области
от _____ № ____

ТАРИФЫ НА ТЕПЛОВУЮ ЭНЕРГИЮ ДЛЯ ПОТРЕБИТЕЛЕЙ ООО «ФЕНИКС ГРАНД»

№ п/п		Период действия	Тариф на тепловую энергию					
			Горячая вода	Отборный пар давлением				Острый и редуцированный пар
				от 1,2 до 2,5 кг/см²	от 2,5 до 7,0 кг/см²	от 7,0 до 13,0 кг/см²	свыше 13,0 кг/см²	
1	Потребители, оплачивающие производство и передачу тепловой энергии							
	одноставочный тариф, руб/Гкал (без учета НДС)	с 15.03.2013 по 30.06.2013	2 433,78	-	-	-	-	-
		с 01.07.2013	3 023,55	-	-	-	-	-
	Население							
	одноставочный тариф, руб/Гкал (с учетом НДС)	с 15.03.2013 по 30.06.2013	1 377,00	-	-	-	-	-
		с 01.07.2013	1 533,98	-	-	-	-	-
2	Потребители, оплачивающие производство тепловой энергии (получающие тепловую энергию на коллекторах производителей)							
	одноставочный тариф, руб/Гкал (без учета НДС)	с 15.03.2013 по 30.06.2013	-	-	-	-	-	-
		с 01.07.2013	-	-	-	-	-	-
	Население							
	одноставочный тариф, руб/Гкал (с учетом НДС)	с 15.03.2013 по 30.06.2013	-	-	-	-	-	-
		с 01.07.2013	-	-	-	-	-	-

Начальник управления службы
В.В. Малых

СЛУЖБА ПО ТАРИФАМ ИРКУТСКОЙ ОБЛАСТИ

П Р И К А З

28 февраля 2013 года **№ 35-спр**

Иркутск

О внесении изменения в приказ службы по тарифам Иркутской области от 27 декабря 2012 года № 243-спр

В соответствии с Федеральным законом от 27 июля 2010 года № 190-ФЗ «О теплоснабжении», постановлением Правительства Российской Федерации от 26 февраля 2004 года № 109 «О ценообразовании в отношении электрической и тепловой энергии в Российской Федерации», руководствуясь Положением о службе по тарифам Иркутской области, утвержденным постановлением Правительства Иркутской области от 7 июня 2012 года № 303-пп, в целях приведения раннее принятого решения об установлении тарифов в соответствие с законодательством Российской Федерации, учитывая итоги рассмотрения данного вопроса на заседании Правления службы по тарифам Иркутской области 28 февраля 2013 года, в связи с технической ошибкой,

П Р И К А З Ы В А Ю:

1. Внести в приказ службы по тарифам Иркутской области от 27 декабря 2012 года № 243-спр «Об установлении тарифов на тепловую энергию, отпускаемую ООО УК «Бирюса», с 1 января 2013 года» изменение, заменив в строке 1 тарифной таблицы приложения цифры «30.12.2013» на цифры «01.01.2013».

2. Настоящий приказ подлежит официальному опубликованию.

Временно замещающий должность руководителя службы
М.В. Басов

СЛУЖБА ПО ТАРИФАМ ИРКУТСКОЙ ОБЛАСТИ

П Р И К А З

28 февраля 2013 года **№ 36-спр**

Иркутск

О внесении изменений в приказ службы по тарифам Иркутской области от 28 декабря 2012 года № 260-спр

В соответствии с Федеральным законом от 27 июля 2010 года № 190-ФЗ «О теплоснабжении», постановлением Правительства Российской Федерации от 26 февраля 2004 года № 109 «О ценообразовании в отношении электрической и тепловой энергии в Российской Федерации», руководствуясь Положением о службе по тарифам Иркутской области, утвержденным постановлением Правительства Иркутской области от 7 июня 2012 года № 303-пп, в целях приведения раннее принятого решения об установлении тарифов в соответствие с законодательством Российской Федерации, учитывая итоги рассмотрения данного вопроса на заседании Правления службы по тарифам Иркутской области 28 февраля 2013 года, в связи с технической ошибкой,

П Р И К А З Ы В А Ю:

1) Внести в приказ службы по тарифам Иркутской области от 28 декабря 2012 года № 260-спр «Об установлении тарифов на тепловую энергию, отпускаемую ООО «Теплоцентр» (рабочий поселок Михайловка), с 1 января 2013 года» следующие изменения:

1) в пункте 1 слова «с календарной разбивкой» исключить;

2) в приложении:

а) в наименовании слова ООО «Теплосервис» заменить словами ООО «Теплоцентр»;

б) пункт 1 тарифной таблицы изложить в следующей редакции:

1	Потребители, оплачивающие производство и передачу тепловой энергии						
	одноставочный тариф, руб/Гкал	1 508,37	-	-	-	-	-
	Население						
	одноставочный тариф, руб/Гкал	-	-	-	-	-	-

2. Настоящий приказ подлежит официальному опубликованию.

Временно замещающий должность руководителя службы
М.В. Басов

СЛУЖБА ПО ТАРИФАМ ИРКУТСКОЙ ОБЛАСТИ

П Р И К А З

27 февраля 2013 года **№ 31-спр**

Иркутск

Об установлении тарифов на тепловую энергию, отпускаемую ЗАО «Байкалэнерго» на территории Тайшетского района

В соответствии с Федеральным законом от 27 июля 2010 года № 190-ФЗ «О теплоснабжении», постановлением Правительства Российской Федерации от 26 февраля 2004 года № 109 «О ценообразовании в отношении электрической и тепловой энергии в Российской Федерации», приказом Федеральной службы по тарифам от 9 октября 2012 года № 231-э/4, руководствуясь Положением о службе по тарифам Иркутской области, утвержденным постановлением Правительства Иркутской области от 7 июня 2012 года № 303-пп, в целях приведения раннее принятого решения об установлении тарифов в соответствие с законодательством Российской Федерации, учитывая итоги рассмотрения данного вопроса на заседании Правления службы по тарифам Иркутской области 25 февраля 2013 года,

П Р И К А З Ы В А Ю:

1. Установить и ввести в действие с 15 марта 2013 года тарифы на тепловую энергию, отпускаемую ЗАО «Байкалэнерго» на территории Тайшетского района, с календарной разбивкой согласно приложению.

2. Признать утратившим силу с 15 марта 2013 года приказ службы по тарифам Иркутской области от 12 декабря 2011 года № 158-спр «Об установлении тарифов на тепловую энергию, отпускаемую ЗАО «Байкалэнерго» на территории Тайшетского района».

3. Настоящий приказ подлежит официальному опубликованию.

Временно замещающий должность руководителя службы
М.В. Басов

Приложение
к приказу службы по тарифам
Иркутской области
от 27 февраля 2013 года № 31-спр

ТАРИФЫ НА ТЕПЛОВУЮ ЭНЕРГИЮ ДЛЯ ПОТРЕБИТЕЛЕЙ ЗАО «БАЙКАЛЭНЕРГО» НА ТЕРРИТОРИИ ТАЙШЕТСКОГО РАЙОНА

№ п/п		Период действия	Тариф на тепловую энергию					
			Горячая вода	Отборный пар давлением				Острый и редуцированный пар
				от 1,2 до 2,5 кг/см²	от 2,5 до 7,0 кг/см²	от 7,0 до 13,0 кг/см²	свыше 13,0 кг/см²	
1	Потребители, оплачивающие производство и передачу тепловой энергии							
	одноставочный тариф, руб/Гкал (без учета НДС)	с 15.03.2013 по 30.06.2013	1 067,01	-	-	-	-	-
		с 01.07.2013	1 153,11	-	-	-	-	-
	Население							
	одноставочный тариф, руб/Гкал (с учетом НДС)	с 15.03.2013 по 30.06.2013	1 259,07	-	-	-	-	-
		с 01.07.2013	1 360,67	-	-	-	-	-
2	Потребители, оплачивающие производство тепловой энергии (получающие тепловую энергию на коллекторах производителей)							
	одноставочный тариф, руб/Гкал (без учета НДС)	с 15.03.2013 по 30.06.2013	-	-	-	-	-	-
		с 01.07.2013	-	-	-	-	-	-
	Население							
	одноставочный тариф, руб/Гкал (с учетом НДС)	с 15.03.2013 по 30.06.2013	-	-	-	-	-	-
		с 01.07.2013	-	-	-	-	-	-

Начальник управления службы
В.В. Малых

ИНФОРМАЦИОННОЕ СООБЩЕНИЕ

ОГКУ «Фонд имущества Иркутской области» на основании Решения единственного акционера – субъекта РФ – Иркутской области в лице министерства имущественных отношений Иркутской области, являющегося владельцем 100% обыкновенных акций ОАО «Искра» от 04 февраля 2013 г., договора от 04 февраля 2013 г. № 02/ПрЗУ на оказание услуг 11 марта 2013 года в 10.00 провел аукцион по продаже в собственность земельного участка. Итоги аукциона:

№ п/п	Предмет аукциона	Начальная цена	Цена сделки	Победитель аукциона
1	Земельный участок площадью 20 104 кв.м, кадастровый номер 38:06:143519:3071, расположенный: Иркутская область, Иркутский р-н, Северо-Западное побережье залива Топка, по соседству с ДНТ «Ясная Поляна», крайне заболочен. Для сельскохозяйственного назначения.	10 000 000,0	10 000 000,0	Байбородин С.Г.

СЛУЖБА ПО ТАРИФАМ ИРКУТСКОЙ ОБЛАСТИ

П Р И К А З

27 февраля 2013 года **№ 29-спр**

Иркутск

Об установлении предельного тарифа на перевозки пассажиров и багажа речным транспортом, осуществляемые ОАО «Восточно-Сибирское речное пароходство» по маршруту Иркутск - Братск

В соответствии с Положением о государственном регулировании тарифов на перевозки грузов, пассажиров и багажа речным транспортом на территории Иркутской области, утвержденным постановлением Правительства Иркутской области от 25 марта 2009 года № 78-пп, руководствуясь Положением о службе по тарифам Иркутской области, утвержденным постановлением Правительства Иркутской области от 7 июня 2012 года № 303-пп,

П Р И К А З Ы В А Ю:

1. Установить предельный тариф на перевозки пассажиров и багажа речным транспортом, осуществляемые ОАО «Восточно-Сибирское речное пароходство» по маршруту Иркутск - Братск, в размере 1 430 рублей за одну поездку.

2. Тарифы за провоз каждого килограмма багажа сверх установленной законодательством нормы не могут превышать 1,2 процента от стоимости поездки.

3. Признать утратившим силу приказ службы по тарифам Иркутской области от 6 июня 2008 года № 42-спр «Об установлении на период навигации предельного тарифа на перевозки пассажиров и багажа речным транспортом, осуществляемые ОАО «Восточно-Сибирское речное пароходство» по маршруту город Иркутск - город Братск».

4. Настоящий приказ вступает в силу с 15 марта 2013 года.

5. Настоящий приказ подлежит официальному опубликованию.

Временно замещающий должность руководителя службы
М.В. Басов

ОБЪЯВЛЕНИЕ
о приеме документов для участия в конкурсе на включение в кадровый резерв министерства социального развития, опеки и попечительства Иркутской области

Министерство социального развития, опеки и попечительства Иркутской области объявляет конкурс на включение в кадровый резерв на должности (далее - должность областной гражданской службы):

1. Ведущий специалист-эксперт отдела исполнения бюджета и бюджетной отчетности управления министерства социального развития, опеки и попечительства Иркутской области по Нижнеилимскому району.

2. Ведущий специалист-эксперт отдела предоставления мер социальной поддержки и государственных услуг управления министерства социального развития, опеки и попечительства Иркутской области по Нижнеилимскому району.

3. Ведущий специалист-эксперт отдела назначения и предоставления социальных выплат управления министерства социального развития, опеки и попечительства Иркутской области по Нижнеилимскому району.

4. Ведущий специалист-эксперт отдела кадрово-правовой работы управления министерства социального развития, опеки и попечительства Иркутской области по Нижнеилимскому району;

5. Главный специалист-эксперт отдела опеки и попечительства граждан управления министерства социального развития, опеки и попечительства Иркутской области по Нижнеилимскому району;

7. Главный специалист-эксперт программист управления министерства социального развития, опеки и попечительства Иркутской области по Нижнеилимскому району.

Требования, предъявляемые к претенденту на замещение должности областной гражданской службы:

- гражданство Российской Федерации;
- достижение возраста 18 лет;
- владение государственным языком Российской Федерации;
- уровень профессионального образования: высшее профессиональное образование гуманитарного профиля (Социальная работа, Педагогическое, Юридическое);
- к стажу работы: без предъявления требований к стажу;

Претендент должен иметь навыки:

- эффективного планирования служебного времени;
- подготовки делового письма;
- делового общения;
- убеждения, разрешения конфликтов и ведения переговоров;
- работы с организационной техникой, в информационных системах;
- приемов эффективных коммуникаций;
- работы со служебными документами.
- работы с законодательными и нормативными правовыми актами и иными документами, необходимыми для исполнения должностных обязанностей по замещаемой должности гражданской службы;
- знание Конституции Российской Федерации, Федеральных законов: «Об общих принципах организации законодательных (представительных) и исполнительных органов государственной власти субъектов Российской Федерации», «О государственной и гражданской службе Российской Федерации», «О противодействии коррупции», «О порядке рассмотрения обращений граждан Российской Федерации», законов области: «Об отдельных вопросах государственной гражданской службы Иркутской области»; Устава Иркутской области;
- работы с различными источниками информации и использование этой информации для решения соответствующих задач, подготовки делового письма, владение компьютерной и другой организационной техникой, необходимым программным обеспечением, включая работу с программными продуктами Word, Windows Commander, с информационно-правовыми системами «Консультант Плюс», «Гарант», иными программными продуктами.

8. Гражданину Российской Федерации, изъявившему желание участвовать в конкурсе, необходимо представить следующие документы:

1) личное заявление;

2) собственноручно заполненную и подписанную анкету установленной формы, с приложением фотографии, утвержденную распоряжением Правительства Российской Федерации от 26 мая 2005 года № 667-р;

3) копию паспорта или заменяющего его документа (соответствующий документ предъявляется лично по прибытии на конкурс),

4) документы, подтверждающие необходимое профессиональное образование, стаж работы и квалификацию, заверенные нотариально или кадровыми службами по месту работы (службы):

а) копию трудовой книжки (за исключением случаев, когда служебная (трудовая) деятельность осуществляется впервые) или иные документы, подтверждающие трудовую (служебную) деятельность гражданина;

б) копии документов о профессиональном образовании, а также по желанию гражданина - о дополнительном профессиональном образовании, о присвоении ученой степени, ученого звания, заверенные нотариально или кадровыми службами по месту работы (службы);

5) документ об отсутствии у гражданина заболевания, препятствующего поступлению на гражданскую службу или ее прохождению (оригинал медицинского заключения по форме 001-ГС/у, утвержденной приказом Минздравсоцразвития РФ от 14.12.2009 № 984н);

6) иные документы, предусмотренные Федеральным законом от 27.07.2004 № 79-ФЗ «О государственной гражданской службе Российской Федерации», другими федеральными законами, указами Президента Российской Федерации и постановлениями Правительства Российской Федерации (копии ИНН, страхового свидетельства государственного пенсионного страхования, военного билета для военнообязанных или удостоверения гражданина, подлежащего призыву, оригиналы справок об отсутствии записи в Едином государственном реестре индивидуальных предпринимателей, справка о полученных гражданином доходах, об имуществе и обязательствах имущественного характера (в соответствии с указам Губернатора Иркутской области от 10.11.2009 г. № 260/200-уг) «О представлении гражданами, претендующими на замещение должностей государственно гражданской службы Иркутской области, и государственными гражданскими служащими Иркутской области сведении о доходах, об имуществе и обязательствах имущественного характера».

9. Гражданин не допускается к участию в конкурсе в связи с его несоответствием квалификационным требованиям к вакантной должности областной гражданской службы, а также в связи с ограничениями, установленными законодательством Российской Федерации для поступления на областную гражданскую службу и ее прохождения в случае:

1) признания его недееспособным или ограниченно дееспособным решением суда, вступившим в законную силу;

2) осуждения его к наказанию, исключающему возможность исполнения должностных обязанностей по должности государственной службы (гражданской службы), по приговору суда, вступившему в законную силу, а также в случае наличия не снятой или не погашенной в установленном федеральным законом порядке судимости;

3) отказа от прохождения процедуры оформления допуска к сведениям, составляющим государственную и иную охраняемую федеральным законом тайну, если исполнение должностных обязанностей по должности областной гражданской службы, на замещение которой претендует гражданин, или по замещаемой государственным гражданским служащим Иркутской области (далее - областной гражданский служащий) должности связано с использованием таких сведений;

4) наличия заболевания, препятствующего поступлению на государственную гражданскую службу или ее прохождению и подтвержденного заключением медицинского учреждения;

5) близкого родства или свойства (родители, супруги, дети, братья, сестры, а также братья, сестры, родители и дети супругов) с областным гражданским служащим, если замещение должности областной гражданской службы связано с непосредственной подчиненностью или подконтрольностью одного из них другому;

6) выхода из гражданства Российской Федерации или приобретения гражданства другого государства;

7) наличия гражданства другого государства (других государств), если иное не предусмотрено международным договором Российской Федерации;

8) представления подложных документов или заведомо ложных сведений при поступлении на гражданскую службу;

9) непредставления установленных Федеральным законом «О государственной гражданской службе Российской Федерации» сведений или представления заведомо ложных сведений о доходах, об имуществе и обязательствах имущественного характера.

Достоверность сведений, представленных гражданином, подлежит проверке.

10. Место и время приема документов:

Документы, указанные в пункте 8 настоящего объявления, представляются в управление министерства социального развития, опеки и попечительства Иркутской области по Нижнеилимскому району в течение 21 дня со дня объявления об их приеме.

11. Документы принимаются по адресу: 665651 Иркутская область, г. Железногорск-Илимский, д. 1а, кв. 8, кабинет № 104, с 9.00 до 12.00 (кроме субботы, воскресенья и праздничных дней), телефон 8(39566) 3-07-10.

12. Документы должны быть поданы не позднее 5 апреля 2013 года.

Несвоевременное представление документов, представление их не в полном объеме или с нарушением правил оформления являются основанием для отказа гражданину в их приеме.

13. За разъяснениями по всем вопросам проведения конкурса обращаться в управление министерства социального развития, опеки и попечительства Иркутской области по Нижнеилимскому району по телефону 8(39566) 3-07-10, с 9. 00 до 13. 00 и с 14.00 до 17.00 (время местное).

СЛУЖБА ПО ТАРИФАМ ИРКУТСКОЙ ОБЛАСТИ

Р А С П О Р Я Ж Е Н И Е

7 марта 2013 года **№ 1-Т**

Иркутск

Об установлении платы за технологическое присоединение энергопринимающих устройств (мощность 550 кВт) «Центральные электрические сети» - филиала ОАО «ИЭСК», расположенных по адресу: Иркутская область, Ангарский район, поселок Мегет, к электрическим сетям Восточно-Сибирской железной дороги – филиала ОАО «РЖД»

В соответствии с Федеральным законом от 26 марта 2003 года № 35-ФЗ «Об электроэнергетике», постановлением Правительства Российской Федерации от 29 декабря 2011 года № 1178 «О ценообразовании в области регулируемых цен (тарифов) в электроэнергетике», руководствуясь Положением о службе по тарифам Иркутской области, утвержденным постановлением Правительства Иркутской области от 7 июня 2012 года № 303-пп, учитывая итоги рассмотрения данного вопроса на заседании Правления службы по тарифам Иркутской области 7 марта 2013 года:

1. Установить плату за технологическое присоединение энергопринимающих устройств (мощность 550 кВт) «Центральные электрические сети» - филиала ОАО «ИЭСК», расположенных по адресу: Иркутская область, Ангарский район, поселок Мегет, к электрическим сетям Восточно-Сибирской железной дороги – филиала ОАО «РЖД» согласно приложению.

2. Настоящее распоряжение подлежит официальному опубликованию.

Временно замещающий должность руководителя службы
М.В. Басов

Приложение к распоряжению
службы по тарифам Иркутской области
от 7 марта 2013 года № 1-Т

ПЛАТА ЗА ТЕХНОЛОГИЧЕСКОЕ ПРИСОЕДИНЕНИЕ ЭНЕРГОПРИНИМАЮЩИХ УСТРОЙСТВ (МОЩНОСТЬ 550 КВТ) «ЦЕНТРАЛЬНЫЕ ЭЛЕКТРИЧЕСКИЕ СЕТИ» - ФИЛИАЛА ОАО «ИЭСК», РАСПОЛОЖЕННЫХ ПО АДРЕСУ: ИРКУТСКАЯ ОБЛАСТЬ, АНГАРСКИЙ РАЙОН, ПОСЕЛОК МЕГЕТ, К ЭЛЕКТРИЧЕСКИМ СЕТЯМ ВОСТОЧНО-СИБИРСКОЙ ЖЕЛЕЗНОЙ ДОРОГИ – ФИЛИАЛА ОАО «РЖД»

№ п/п	Наименование мероприятия	Сумма, тыс. руб (без учета НДС)
1	Подготовка и выдача сетевой организацией технических условий и их согласование	6,84
2	Разработка сетевой организацией проектной документации согласно обязательствам, предусмотренным техническими условиями	0
3	Выполнение технических условий сетевой организацией	0
4	Проверка сетевой организацией выполнения заявителем технических условий	5,43
5	Осмотр (обследование) присоединяемых устройств должностным лицом	1,96
6	Осуществление сетевой организацией фактического присоединения объектов заявителя к электрическим сетям и включение коммутационного аппарата	4,10
7	Плата за технологическое присоединение «Центральные электрические сети» - филиал ОАО «ИЭСК» к электрическим сетям Восточно-Сибирской железной дороги – филиала ОАО «РЖД»	18,33

Начальник отдела службы
И.Ю. Веключ

**МИНИСТЕРСТВО СОЦИАЛЬНОГО РАЗВИТИЯ,
ОПЕКИ И ПОПЕЧИТЕЛЬСТВА
ИРКУТСКОЙ ОБЛАСТИ**

ПРИКАЗ

22 февраля 2013 года № 33-мпр

г. Иркутск

Об утверждении административного регламента предоставления государственной услуги «Постановка на учет в региональном банке данных о детях, оставшихся без попечения родителей, граждан, желающих принять детей на воспитание в свои семьи»

В соответствии с Федеральным законом от 16 апреля 2001 года № 44-ФЗ «О государственном банке данных о детях, оставшихся без попечения родителей», Федеральным законом от 27 июля 2010 года № 210-ФЗ «Об организации предоставления государственных и муниципальных услуг», Правилами разработки и утверждения административных регламентов предоставления государственных услуг исполнительными органами государственной власти Иркутской области, утвержденными постановлением Правительства Иркутской области от 1 августа 2011 года № 220-пп, руководствуясь статьей 21 Устава Иркутской области, Положением о министерстве социального развития, опеки и попечительства Иркутской области, утвержденным постановлением Правительства Иркутской области от 18 сентября 2009 года № 261/40-пп,

П Р И К А З Ы В А Ю:

1. Утвердить прилагаемый административный регламент предоставления государственной услуги «Постановка на учет в региональном банке данных о детях, оставшихся без попечения родителей, граждан, желающих принять детей на воспитание в свои семьи».

2. Настоящий приказ вступает в силу не ранее чем через десять календарных дней после дня его официального опубликования.

Министр социального развития, опеки и попечительства Иркутской области
В.А. Родионов

УТВЕРЖДЕН
приказом министерства
социального развития,
опеки и попечительства
Иркутской области
от 22 февраля 2013 года
№ 33-мпр

**Административный регламент
предоставления государственной услуги «Постановка на учет
в региональном банке данных о детях, оставшихся без попечения родителей,
граждан, желающих принять детей на воспитание в свои семьи»**

Раздел I ОБЩИЕ ПОЛОЖЕНИЯ
Глава 1. ПРЕДМЕТ РЕГУЛИРОВАНИЯ АДМИНИСТРАТИВНОГО РЕГЛАМЕНТА

1. Настоящий Административный регламент разработан в соответствии с Федеральным законом от 27 июля 2010 года № 210-ФЗ «Об организации предоставления государственных и муниципальных услуг» (далее – Федеральный закон № 210-ФЗ), Правилами разработки и утверждения административных регламентов предоставления государственных услуг исполнительными органами государственной власти Иркутской области, утвержденными постановлением Правительства Иркутской области от 1 августа 2011 года № 220-пп.

2. Целью настоящего Административного регламента является обеспечение открытости порядка предоставления государственной услуги, повышения качества ее исполнения, создания условий для участия граждан в отношениях, возникающих при предоставлении государственной услуги.

3. Настоящий Административный регламент устанавливает порядок и стандарт предоставления государственной услуги, а также состав, последовательность и сроки выполнения административных процедур при ее предоставлении.

Глава 2. КРУГ ЗАЯВИТЕЛЕЙ

4. Для постановки на учет в региональном банке данных о детях, оставшихся без попечения родителей (далее – учет), могут обратиться следующие граждане:

а) граждане Российской Федерации, постоянно проживающие на территории Российской Федерации и желающие усыновить (удочерить) детей, оставшихся без попечения родителей, принять их под опеку (попечительство) или в приемные семьи (далее – граждане Российской Федерации, постоянно проживающие на территории Российской Федерации);

б) граждане Российской Федерации, постоянно проживающие за пределами Российской Федерации, иностранные граждане или лица без гражданства, желающие усыновить (удочерить) детей, оставшихся без попечения родителей (далее – граждане Российской Федерации, постоянно проживающие за пределами Российской Федерации, иностранные граждане или лица без гражданства).

5. Граждане, указанные в подпункте «б» пункта 4 настоящего Административного регламента, имеют право обратиться за постановкой на учет через сотрудников представительств органов и организаций иностранных государств по усыновлению (удочерению) детей на территории Российской Федерации (далее – сотрудники представительств иностранных организаций).

6. Лица, указанные в пункте 4 настоящего Административного регламента, далее именуются гражданами.

Глава 3. ТРЕБОВАНИЯ К ПОРЯДКУ ИНФОРМИРОВАНИЯ О ПРЕДОСТАВЛЕНИИ ГОСУДАРСТВЕННОЙ УСЛУГИ

7. Для получения информации по вопросам предоставления государственной услуги и ходе предоставления государственной услуги (далее – информация) гражданин обращается в территориальное подразделение (управление) министерства социального развития, опеки и попечительства Иркутской области по месту жительства (далее – управление министерства) или в министерство социального развития, опеки и попечительства Иркутской области (далее – министерство).

8. Возможность получения государственной услуги через многофункциональный центр предоставления государственных и муниципальных услуг законодательством не предусмотрена.

9. Информация предоставляется:

а) при личном контакте с гражданами;

б) с использованием средств телефонной, факсимильной и электронной связи, в том числе через официальный сайт министерства в информационно-телекоммуникационной сети «Интернет» http://society.irkobl.ru, а также через региональную информационную систему «Региональный портал государственных и муниципальных услуг Иркутской области» в информационно-телекоммуникационной сети «Интернет» http://38.gosuslugi.ru;

в) письменно в случае письменного обращения гражданина.

10. Должностное лицо управления министерства, министерства, осуществляющее предоставление информации, должно принять все необходимые меры по предоставлению гражданину исчерпывающей информации по вопросу обращения, в том числе с привлечением других должностных лиц управления министерства, министерства.

11. Должностные лица управления министерства, министерства предоставляют информацию по следующим вопросам:

а) об управлении министерства, осуществляющем предоставление государственной услуги, включая информацию о месте нахождения управления министерства, графике работы, контактных телефонах;

б) о порядке предоставления государственной услуги и ходе предоставления государственной услуги;

в) о перечне документов, необходимых для предоставления государственной услуги;

г) о времени приема документов, необходимых для предоставления государственной услуги;

д) о сроке предоставления государственной услуги;

е) об основаниях отказа в приеме заявления и документов, необходимых для предоставления государственной услуги;

ж) об основаниях отказа в предоставлении государственной услуги;

з) о порядке обжалования решений и действий (бездействия) управления министерства, осуществляющего предоставление государственной услуги, а также должностных лиц управления министерства.

12. Основными требованиями при предоставлении информации являются:

а) актуальность;

б) своевременность;

в) четкость и доступность в изложении информации;

г) полнота информации;

д) соответствие информации требованиям законодательства.

13. Предоставление информации по телефону осуществляется путем непосредственного общения по телефону.

14. При ответах на телефонные звонки должностные лица управления министерства, министерства подробно и в вежливой (корректной) форме информируют граждан по интересующим их вопросам. Ответ на телефонный звонок начинается с информации о наименовании управления министерства, министерства, в которое позвонил гражданин, фамилии, имени и (если имеется) отчестве и должности лица, принявшего телефонный звонок.

При невозможности должностного лица управления министерства, министерства, принявшего звонок, самостоятельно ответить на поставленные вопросы, телефонный звонок переадресовывается (переводится) на другое должностное лицо управления министерства, министерства, или же обратившемуся гражданину сообщается телефонный номер, по которому можно получить необходимую информацию.

15. Если гражданина не удовлетворяет информация, предоставленная должностным лицом управления министерства, министерства, он может обратиться к руководителю управления министерства, к министру социального развития, опеки и попечительства Иркутской области в соответствии с графиком приема граждан.

16. Обращения граждан (в том числе переданные при помощи факсимильной и электронной связи) о представлении информации рассматриваются должностными лицами управления министерства, министерства в течение 30 дней со дня регистрации обращения.

Днем регистрации обращения является день его поступления в управление министерства, министерство.

Ответ на обращение, поступившее в управление министерства, министерство, в течение срока рассмотрения обращения направляется по адресу, указанному в обращении.

Ответ на обращение, переданное при помощи электронной связи, в течение срока рассмотрения обращения направляется с помощью информационно-телекоммуникационной сети «Интернет» на адрес электронной почты, с которого поступило обращение.

17. Информация об управлениях министерства, министерстве, порядке предоставления государственной услуги, а также порядке получения информации по вопросам предоставления государственной услуги и ходе предоставления государственной услуги размещается:

а) на стендах, расположенных в помещениях, занимаемых управлениями министерства;

б) на официальном сайте министерства в информационно-телекоммуникационной сети «Интернет» http://society.irkobl.ru;

в) в региональной информационной системе «Региональный портал государственных и муниципальных услуг Иркутской области» в информационно-телекоммуникационной сети «Интернет» http://38.gosuslugi.ru;

г) посредством публикации в средствах массовой информации.

18. На стендах, расположенных в помещениях, занимаемых управлениями министерства, размещается следующая информация:

а) об управлении министерства, осуществляющем предоставление государственной услуги, включая информацию о месте нахождения управления министерства, графике работы, контактных телефонах;

б) о порядке предоставления государственной услуги и ходе предоставления государственной услуги, в том числе об услугах, которые являются необходимыми и обязательными для предоставления государственной услуги;

в) о перечне документов, необходимых для предоставления государственной услуги;

г) о времени приема документов, необходимых для предоставления государственной услуги;

д) о сроке предоставления государственной услуги;

е) об основаниях отказа в приеме заявления и документов, необходимых для предоставления государственной услуги;

ж) об основаниях отказа в предоставлении государственной услуги;

з) о порядке обжалования решений и действий (бездействия) управления министерства, осуществляющего предоставление государственной услуги, а также должностных лиц управления министерства;

и) извлечения из законодательных и иных нормативных правовых актов, содержащих нормы, регулирующие предоставление государственной услуги;

к) текст настоящего Административного регламента с приложениями.

19. Информация о министерстве:

а) место нахождения: г. Иркутск, ул. Канадзавы, 2;

б) телефон: (3952) 33-33-31, факс: (3952) 25-33-39; телефон горячей линии: (3952) 25-33-07; социальный телефон: 8-800-100-22-42;

в) почтовый адрес для направления документов и обращений: 664073, г. Иркутск, ул. Канадзавы, 2;

г) официальный сайт в информационно-телекоммуникационной сети «Интернет» http://society.irkobl.ru;

д) адрес электронной почты: obl_sobes@sobes.admirk.ru.

20. Информация об управлениях министерства, предоставляющих государственную услугу, приводится в приложении 1 к настоящему Административному регламенту.

21. График приема граждан в министерстве:

Понедельник	9.00-16.00 (перерыв 13.00-14.00)
Вторник	9.00-16.00 (перерыв 13.00-14.00)
Среда	9.00-13.00
Четверг	9.00-16.00 (перерыв 13.00-14.00)
Пятница	9.00-16.00 (перерыв 13.00-14.00).

Суббота, воскресенье – выходные дни.

22. График приема граждан министром социального развития, опеки и попечительства Иркутской области:

Среда 15.00-18.00 по предварительной записи по телефону (3952) 25-33-07.

23. График приема граждан управлениями министерства:

Понедельник	9.00-18.00 (перерыв 13.00-14.00)
Вторник	9.00-18.00 (перерыв 13.00-14.00)
Четверг	9.00-18.00 (перерыв 13.00-14.00).

Среда, пятница – обработка поступивших документов.

Суббота, воскресенье – выходные дни.

24. График приема граждан руководителями управлений министерства:

Понедельник	14.00-18.00
Вторник	9.00-13.00
Четверг	14.00-18.00.

Раздел II СТАНДАРТ ПРЕДОСТАВЛЕНИЯ ГОСУДАРСТВЕННОЙ УСЛУГИ
Глава 4. НАИМЕНОВАНИЕ ГОСУДАРСТВЕННОЙ УСЛУГИ

25. Под государственной услугой в настоящем Административном регламенте понимается постановка на учет в региональном банке данных о детях, оставшихся без попечения родителей, граждан, желающих принять детей на воспитание в свои семьи.

26. Предоставление государственной услуги осуществляется в соответствии с законодательством.

Глава 5. НАИМЕНОВАНИЕ ИСПОЛНИТЕЛЬНОГО ОРГАНА, ПРЕДОСТАВЛЯЮЩЕГО ГОСУДАРСТВЕННУЮ УСЛУГУ

27. Исполнительным органом государственной власти Иркутской области, предоставляющим государственную услугу, является министерство.

28. Министерство осуществляет свою деятельность через управления министерства.

29. При предоставлении государственной услуги управления министерства не вправе требовать от граждан осуществления действий, в том числе согласований, необходимых для получения государственной услуги и связанных с обращением в иные государственные органы и организации, за исключением получения услуг, включенных в перечень услуг, которые являются необходимыми и обязательными для предоставления государственных услуг, утвержденный Правительством Иркутской области.

30. При предоставлении государственной услуги межведомственное информационное взаимодействие не осуществляется.

Глава 6. ОПИСАНИЕ РЕЗУЛЬТАТА ПРЕДОСТАВЛЕНИЯ ГОСУДАРСТВЕННОЙ УСЛУГИ

31. Результатом предоставления государственной услуги является:

а) постановка на учет;

б) отказ в постановке на учет.

32. Результат предоставления государственной услуги оформляется в виде документа управления министерства о постановке граждан на учет по форме согласно приложению 2 к Порядку учета лиц, желающих усыновить (удочерить) детей, в Иркутской области, утвержденному приказом министерства социального развития, опеки и попечительства Иркутской области от 25 марта 2009 года № 253-мпр (далее – документ о постановке на учет).

Глава 7. СРОК ПРЕДОСТАВЛЕНИЯ ГОСУДАРСТВЕННОЙ УСЛУГИ, В ТОМ ЧИСЛЕ С УЧЕТОМ НЕОБХОДИМОСТИ ОБРАЩЕНИЯ В ОРГАНИЗАЦИИ, УЧАСТВУЮЩИЕ В ПРЕДОСТАВЛЕНИИ ГОСУДАРСТВЕННОЙ УСЛУГИ, СРОК ПРИОСТАНОВЛЕНИЯПРЕДОСТАВЛЕНИЯ ГОСУДАРСТВЕННОЙ УСЛУГИ, СРОК ВЫДАЧИ ДОКУМЕНТОВ, ЯВЛЯЮЩИХСЯ РЕЗУЛЬТАТОМПРЕДОСТАВЛЕНИЯ ГОСУДАРСТВЕННОЙ УСЛУГИ

33. Управление министерства, отдел по ведению регионального банка данных о детях, оставшихся без попечения родителей, в управлении опеки и попечительства министерства (далее – отдел по ведению регионального банка данных) на основании заявления и документов, указанных в пунктах 37-39, 44 настоящего Административного регламента в 10-дневный срок со дня обращения гражданина или сотрудника представительства иностранной организации выдает документ о постановке на учет.

34. Срок приостановления предоставления государственной услуги законодательством Российской Федерации и Иркутской области не предусмотрен.

Глава 8. ПЕРЕЧЕНЬ НОРМАТИВНЫХ ПРАВОВЫХ АКТОВ, РЕГУЛИРУЮЩИХ ОТНОШЕНИЯ, ВОЗНИКАЮЩИЕ В СВЯЗИ С ПРЕДОСТАВЛЕНИЕМ ГОСУДАРСТВЕННОЙ УСЛУГИ

35. Предоставление государственной услуги осуществляется в соответствии с законодательством.

36. Правовой основой предоставления государственной услуги являются следующие нормативные правовые акты:

а) Конституция Российской Федерации (Российская газета, 1993, 25 декабря);

б) Семейный Кодекс Российской Федерации (Российская газета, 1996, 27 января);

в) Федеральный закон от 16 апреля 2001 года № 44-ФЗ «О государственном банке данных о детях, оставшихся без попечения родителей» (Российская газета, 2001, 20 апреля);

г) Постановление Правительства Российской Федерации от 29 марта 2000 года № 275 «Об утверждении правил передачи детей на усыновление (удочерение) и осуществления контроля за условиями их жизни и воспитания в семьях усыновителей на территории Российской Федерации и Правил постановки на учет консульскими учреждениями Российской Федерации детей, являющихся гражданами Российской Федерации и усыновленных иностранными гражданами или лицами без гражданства» (Российская газета, 2000, 13 апреля);

д) Постановление Правительства Российской Федерации от 4 апреля 2002 года № 217 «О государственном банке данных о детях, оставшихся без попечения родителей, и осуществлении контроля за его формированием и использованием» (Собрание законодательства Российской Федерации, 2002, № 46, ст. 4532);

е) Постановление Правительства Российской Федерации от 4 ноября 2006 года № 654 «О деятельности органов и организаций иностранных государств по усыновлению (удочерению) детей на территории Российской Федерации и контроле за ее осуществлением» (Российская газета, 2006, 16 ноября);

ж) Административный регламент Министерства образования и науки Российской Федерации по исполнению государственной функции федерального оператора государственного банка данных о детях, оставшихся без попечения родителей, и выдачи предварительных разрешений на усыновление детей в случаях, предусмотренных законодательством Российской Федерации, утвержденный приказом Министерства образования и науки Российской Федерации от 12 ноября 2008 года № 347 (далее Административный регламент № 347) (Российская газета, 2009, 20 февраля);

з) Положение о министерстве социального развития, опеки и попечительства Иркутской области, утвержденное постановлением Правительства Иркутской области от 18 сентября 2009 года № 261/40-пп (Областная, 2009, 2 октября);

и) Порядок учета лиц, желающих усыновить (удочерить) детей, в Иркутской области, утвержденный приказом министерства социального развития, опеки и попечительства Иркутской области от 25 марта 2009 года № 253-мпр (далее – Порядок) (Областная, 2009, 8 апреля).

Глава 9. ПЕРЕЧЕНЬ ДОКУМЕНТОВ, НЕОБХОДИМЫХ ДЛЯ ПРЕДОСТАВЛЕНИЯ ГОСУДАРСТВЕННОЙ УСЛУГИ

37. Для постановки на учет гражданин, указанный в подпункте «а» пункта 4 настоящего Административного регламента, обращается в управление министерства или в отдел по ведению регионального банка данных с паспортом или иным документом, удостоверяющим личность гражданина, и представляет:

а) заявление о своем желании принять ребенка на воспитание в свою семью и с просьбой ознакомить его с находящимися в государственном банке данных о детях сведениями о детях, соответствующих его пожеланиям, по форме согласно приложению 1 к Порядку;

б) заполненную анкету гражданина, желающего принять ребенка на воспитание в свою семью по форме согласно приложению № 3 к Административному регламенту № 347 (далее – анкета гражданина);

в) заключение органа опеки и попечительства, выданное по месту жительства гражданина, о возможности гражданина быть усыновителем, опекуном (попечителем) или приемным родителем согласно приложению № 4 к Административному регламенту № 347.

38. Для постановки на учет гражданин, указанный в подпункте «б» пункта 4 настоящего Административного регламента, предъявляет в отдел по ведению регионального банка данных документ, удостоверяющий личность гражданина, и признаваемый Российской Федерацией в этом качестве и представляет:

а) копию документа, удостоверяющего личность гражданина Российской Федерации, постоянно проживающего за пределами Российской Федерации, иностранного гражданина или лица без гражданства и признаваемого Российской Федерацией в этом качестве;

б) заявление о своем желании усыновить (удочерить) ребенка и с просьбой ознакомить его с находящимися в государственном банке данных о детях сведениями о детях, соответствующих его пожеланиям по форме согласно приложению 2 к Административному регламенту № 347;

в) заполненную анкету гражданина;

г) обязательство поставить в установленном порядке на учет в соответствующем консульском учреждении Российской Федерации усыновленного (удочеренного) им ребенка;

д) обязательство предоставлять возможность для обследования условий жизни и воспитания усыновленного (удочеренного) ребенка;

е) заключение компетентного органа государства, гражданином которого он является (для гражданина Российской Федерации, постоянно проживающего за пределами Российской Федерации, или лица без гражданства – государства, в котором он имеет постоянное место жительства), об условиях его жизни и возможности быть усыновителем (удочерителем). К заключению прилагаются фотоматериалы о его семье;

ж) обязательство компетентного органа государства проживания гражданина Российской Федерации, постоянно проживающего за пределами Российской Федерации, иностранного гражданина или лица без гражданства осуществлять контроль за условиями жизни и воспитания усыновленного (удочеренного) ребенка и представлять отчеты об условиях жизни и воспитания ребенка в семье усыновителя (удочерителя);

з) обязательство компетентного органа государства проживания гражданина Российской Федерации, постоянно проживающего за пределами Российской Федерации, иностранного гражданина проконтролировать постановку на учет в консульском учреждении Российской Федерации усыновленного (удочеренного) ребенка;

и) копию лицензии (или другого документа) иностранной организации, подтверждающей полномочия компетентного органа по подготовке документов, указанных в подпунктах «е» – «з» настоящего пункта;

к) документы, подтверждающие требования, предъявляемые к усыновителям в соответствии с законодательством государства, гражданином которого является усыновитель – для иностранных граждан;

л) документы, подтверждающие требования, предъявляемые к усыновителям в соответствии с законодательством государства, в котором усыновитель имеет постоянное место жительства – для лиц без гражданства.

39. Гражданин, указанный в подпункте «б» пункта 4 настоящего Административного регламента, в случае выезда на момент оформления им усыновления (удочерения) ребенка в другое государство на срок более одного года (на работу или по иным причинам) кроме документов, указанных в подпунктах «а» – «д» пункта 38 настоящего Административного регламента, представляет следующие документы:

а) заключение о возможности быть усыновителем (удочерителем) и обязательство осуществлять контроль за условиями жизни и воспитания усыновленного (удочеренного) ребенка и постановкой его на консульский учет в консульском учреждении Российской Федерации по возвращении в государство постоянного места жительства, выданные компетентным органом этого государства;

б) заключение об условиях его жизни и обязательство осуществлять контроль за условиями жизни и воспитания усыновленного (удочеренного) ребенка и постановкой его на консульский учет в консульском учреждении Российской Федерации по прибытии в государство, на территории которого он проживает на момент оформления усыновления (удочерения), выданные компетентным органом этого государства.

40. Гражданин Российской Федерации, постоянно проживающий за пределами Российской Федерации, или иностранный гражданин, постоянно проживающий на территории государства, гражданином которого он не является, представляет документы, указанные в подпунктах «е» - «и» пункта 38 настоящего Административного регламента, выданные компетентным органом государства, в котором он имеет постоянное место жительства.

41. Все документы, представляемые гражданами, указанными в подпункте «б» пункта 4 настоящего Административного регламента, должны быть легализованы в установленном порядке, если иное не предусмотрено законодательством Российской Федерации или международным договором Российской Федерации, переведены на русский язык, подпись переводчика должна быть удостоверена в порядке, установленном законодательством Российской Федерации.

42. Документы, указанные в подпунктах «б» - «д» пункта 38 настоящего Административного регламента, принимаются к рассмотрению в течение года с даты их составления, а указанные в подпунктах «е» - «и» пункта 38 настоящего Административного регламента, - в течение года со дня их выдачи.

43. Если законодательством иностранного государства предусмотрен иной срок действия документов, указанных в подпунктах «е» - «и» пункта 38 настоящего Административного регламента, то они могут рассматриваться в течение срока, установленного законодательством соответствующего государства.

44. Сотрудник представительства иностранной организации для осуществления своей деятельности от имени представительства на территории Иркутской области представляет в отдел по ведению регионального банка данных следующие документы:

а) копия соответствующего разрешения Министерства образования и науки Российской Федерации, заверенная в установленном порядке;

б) удостоверение сотрудника представительства;

в) паспорт или иной документ, удостоверяющий личность сотрудника представительства;

г) письмо руководителя представительства о намерении осуществлять деятельность по усыновлению детей на территории Иркутской области и наделении сотрудника указанного представительства полномочиями по осуществлению деятельности по усыновлению детей на территории Иркутской области.

45. Гражданин должен представить документы, указанные в пунктах 37-39 настоящего Административного регламента.

Сотрудник представительства иностранной организации должен представить документы, указанные в пунктах 38, 39, 44 настоящего Административного регламента.

46. При предоставлении государственной услуги управления министерства, отдел по ведению регионального банка данных не вправе требовать от граждан или сотрудников представительств иностранных организаций документы, не указанные в пунктах 37-39, 44 настоящего Административного регламента.

47. Требования к документам, предоставляемым гражданами или сотрудниками представительств иностранных организаций:

а) документы должны иметь печати, подписи уполномоченных должностных лиц государственных органов, органов местного самоуправления муниципальных образований Иркутской области или должностных лиц иных организаций, выдавших данные документы или удостоверивших подлинность копий документов (в случае получения документа в форме электронного документа он должен быть подписан электронной подписью);

б) тексты документов должны быть написаны разборчиво;

в) фамилия, имя и (если имеется) отчество физических лиц, адреса их места жительства должны быть написаны полностью;

г) документы не должны иметь подчисток, приписок, зачеркнутых слов и не оговоренных в них исправлений;

д) документы не должны быть исполнены карандашом;

е) документы не должны иметь повреждений, наличие которых не позволяет однозначно истолковать их содержание.

Глава 10. ПЕРЕЧЕНЬ ДОКУМЕНТОВ, НЕОБХОДИМЫХ В СООТВЕТСТВИИ С НОРМАТИВНЫМИ ПРАВОВЫМИ АКТАМИ ДЛЯ ПРЕДОСТАВЛЕНИЯ ГОСУДАРСТВЕННОЙ УСЛУГИ, КОТОРЫЕ НАХОДЯТСЯ В РАСПОРЯЖЕНИИ ГОСУДАРСТВЕННЫХ ОРГАНОВ, ОРГАНОВ МЕСТНОГО САМОУПРАВЛЕНИЯ МУНИЦИПАЛЬНЫХ ОБРАЗОВАНИЙ ИРКУТСКОЙ ОБЛАСТИ И ИНЫХ ОРГАНОВ, УЧАСТВУЮЩИХ В ПРЕДОСТАВЛЕНИИ ГОСУДАРСТВЕННЫХ ИЛИ МУНИЦИПАЛЬНЫХ УСЛУГ, И КОТОРЫЕ ЗАЯВИТЕЛЬ ВПРАВЕ ПРЕДСТАВИТЬ

48. Предоставление государственной услуги не предусматривает документы, необходимые в соответствии с нормативными правовыми актами для предоставления государственной услуги, которые находятся в распоряжении государственных органов, органов местного самоуправления муниципальных образований Иркутской области и иных органов, участвующих в предоставлении государственных услуг.

49. Управления министерства, отдел по ведению регионального банка данных при предоставлении государственной услуги не вправе требовать от граждан или сотрудников представительств иностранных организаций:

а) представления документов и информации или осуществления действий, представление или осуществление которых не предусмотрено нормативными правовыми актами, регулирующими отношения, возникающие в связи с предоставлением государственной услуги;

б) представления документов и информации, которые в соответствии с нормативными правовыми актами Российской Федерации, нормативными правовыми актами Иркутской области и муниципальными правовыми актами муниципальных образований Иркутской области находятся в распоряжении государственных органов, предоставляющих государственную услугу, иных государственных органов, органов местного самоуправления муниципальных образований Иркутской области и (или) подведомственных государственным органам и органам местного самоуправления муниципальных образований Иркутской области организаций, участвующих в предоставлении государственных или муниципальных услуг, за исключением документов, указанных в части 6 статьи 7 Федерального закона № 210-ФЗ.

Глава 11. ПЕРЕЧЕНЬ ОСНОВАНИЙ ДЛЯ ОТКАЗА В ПРИЕМЕ ЗАЯВЛЕНИЯ И ДОКУМЕНТОВ, НЕОБХОДИМЫХ ДЛЯ ПРЕДОСТАВЛЕНИЯ ГОСУДАРСТВЕННОЙ УСЛУГИ

50. Основаниями отказа в приеме заявления и документов являются:

а) несоответствие документов требованиям, указанным в пункте 47 настоящего Административного регламента;

б) предоставление неполного перечня документов;

в) наличие в заявлении нецензурных либо оскорбительных выражений, угроз жизни, здоровью и имуществу должностных лиц управления министерства, отдела по ведению регионального банка данных, а также членов их семей.

В случае отказа в приеме заявления и документов, поданных в управление министерства, отдел по ведению регионального банка данных, должностное лицо управления министерства, отдела по ведению регионального банка данных возвращает гражданам или сотрудникам представительств иностранных организаций заявление и документы в 10-дневный срок со дня обращения гражданина или сотрудника представительства иностранной организации.

51. Отказ в приеме заявления и документов не препятствует повторному обращению гражданина или сотрудника представительства иностранной организации в порядке, установленном пунктом 79 настоящего Административного регламента.

Глава 12. ПЕРЕЧЕНЬ ОСНОВАНИЙ ДЛЯ ПРИОСТАНОВЛЕНИЯ ИЛИ ОТКАЗА В ПРЕДОСТАВЛЕНИИ ГОСУДАРСТВЕННОЙ УСЛУГИ

52. Основания для приостановления предоставления государственной услуги законодательством Российской Федерации и Иркутской области не предусмотрены.

53. Основаниями отказа в постановке на учет являются:

а) представление гражданами или сотрудниками представительств иностранных организаций неполного комплекта документов, необходимых для постановки на учет;

б) наличие в документах, представленных гражданином или сотрудником представительства иностранной организации, недостоверной или искаженной информации;

в) ненадлежащее оформление представленных документов;

г) несоответствие граждан требованиям, предъявляемым к усыновителям.

54. Отказ в предоставлении государственной услуги может быть обжалован в порядке, установленном законодательством.

Глава 13. ПЕРЕЧЕНЬ УСЛУГ, КОТОРЫЕ ЯВЛЯЮТСЯ НЕОБХОДИМЫМИ И ОБЯЗАТЕЛЬНЫМИ ДЛЯ ПРЕДОСТАВЛЕНИЯ ГОСУДАРСТВЕННОЙ УСЛУГИ, В ТОМ ЧИСЛЕ СВЕДЕНИЯ О ДОКУМЕНТЕ (ДОКУМЕНТАХ), ВЫДАВАЕМОМ (ВЫДАВАЕМЫХ) ОРГАНИЗАЦИЯМИ, УЧАСТВУЮЩИМИ В ПРЕДОСТАВЛЕНИИ ГОСУДАРСТВЕННОЙ УСЛУГИ

55. В соответствии с Перечнем услуг, которые являются необходимыми и обязательными для предоставления государственных услуг исполнительными органами государственной власти Иркутской области и предоставляются организациями, участвующими в предоставлении государственных услуг исполнительными органами государственной власти Иркутской области, утвержденным постановлением Правительства Иркутской области от 30 декабря 2011 года № 423-пп, необходимыми и обязательными услугами для предоставления государственной услуги является нотариальное удостоверение копий документов, в том числе заявлений, необходимых для предоставления государственной услуги, в соответствии с требованиями законодательства, а также нотариальное удостоверение перевода на русский язык документов, составленных на иностранном языке.

56. Для нотариального удостоверения копий документов, в том числе заявлений, необходимых для предоставления государственной услуги, в соответствии с требованиями законодательства, нотариального удостоверения перевода на русский язык документов, составленных на иностранном языке, граждане или сотрудники представительств иностранных организаций обращаются к нотариусу (иному должностному лицу, уполномоченному в соответствии с законодательством Российской Федерации на совершение нотариальных действий).

Глава 14. ПОРЯДОК, РАЗМЕР И ОСНОВАНИЯ ВЗИМАНИЯ ГОСУДАРСТВЕННОЙ ПОШЛИНЫ ИЛИ ИНОЙ ПЛАТЫ, ВЗИМАЕМОЙ ЗА ПРЕДОСТАВЛЕНИЕ ГОСУДАРСТВЕННОЙ УСЛУГИ

57. Государственная услуга предоставляется гражданам или сотрудникам представительств иностранных организаций бесплатно. Оплата государственной пошлины или иной платы при предоставлении государственной услуги не установлена.

58. Основания взимания государственной пошлины или иной платы, взимаемой при предоставлении государственной услуги, законодательством не установлены.

Глава 15. ПОРЯДОК, РАЗМЕР И ОСНОВАНИЯ ВЗИМАНИЯ ПЛАТЫ ЗА ПРЕДОСТАВЛЕНИЕ УСЛУГ, КОТОРЫЕ ЯВЛЯЮТСЯ НЕОБХОДИМЫМИ И ОБЯЗАТЕЛЬНЫМИ ДЛЯ ПРЕДОСТАВЛЕНИЯ ГОСУДАРСТВЕННОЙ УСЛУГИ, ВКЛЮЧАЯ ИНФОРМАЦИЮ О МЕТОДИКЕ РАСЧЕТА РАЗМЕРА ТАКОЙ ПЛАТЫ

59. Плата за получение документов в результате оказания услуг, которые являются необходимыми и обязательными для предоставления государственной услуги, оплачивается в соответствии с законодательством.

60. Размер платы за получение документов в результате оказания услуг, которые являются необходимыми и обязательными для предоставления государственной услуги, устанавливается в соответствии с законодательством.

Глава 16. МАКСИМАЛЬНЫЙ СРОК ОЖИДАНИЯ В ОЧЕРЕДИ ПРИ ПОДАЧЕ ЗАЯВЛЕНИЯ О ПРЕДОСТАВЛЕНИИ ГОСУДАРСТВЕННОЙ УСЛУГИ И ПРИ ПОЛУЧЕНИИ РЕЗУЛЬТАТА ПРЕДОСТАВЛЕНИЯ ТАКОЙ УСЛУГИ

61. Максимальное время ожидания в очереди при подаче гражданином или сотрудником представительства иностранной организации заявления и документов лично не превышает 15 минут.

62. При высокой нагрузке и превышении установленного пунктом 61 настоящего Административного регламента срока ожидания в очереди продолжительность часов приема заявления и документов увеличивается не более чем на один час.

63. Максимальное время ожидания в очереди при получении результата предоставления государственной услуги не превышает 15 минут.

Глава 17. СРОК И ПОРЯДОК РЕГИСТРАЦИИ ЗАЯВЛЕНИЯ ЗАЯВИТЕЛЯ О ПРЕДОСТАВЛЕНИИ ГОСУДАРСТВЕННОЙ УСЛУГИ, В ТОМ ЧИСЛЕ В ЭЛЕКТРОННОЙ ФОРМЕ

64. Регистрацию заявления о предоставлении государственной услуги, в том числе в электронной форме, осуществляет должностное лицо управления министерства, отдела по ведению регионального банка данных, ответственное за регистрацию заявлений.

65. Максимальное время регистрации заявления о предоставлении государственной услуги составляет 10 минут.

Глава 18. ТРЕБОВАНИЯ К ПОМЕЩЕНИЯМ, В КОТОРЫХ ПРЕДОСТАВЛЯЕТСЯ ГОСУДАРСТВЕННАЯ УСЛУГА

66. Вход в здание управления министерства оборудуется информационной табличкой (вывеской), содержащей информацию о полном наименовании управления министерства.

67. Информационные таблички (вывески) размещаются рядом с входом, либо на двери входа так, чтобы они были хорошо видны гражданам или сотрудникам представительств иностранных организаций.

68. Прием граждан или сотрудников представительств иностранных организаций, документов, необходимых для предоставления государственной услуги, осуществляется в кабинетах управления министерства, отделе по ведению регионального банка данных.

69. Вход в кабинет управления министерства, отдел по ведению регионального банка данных оборудуется информационной табличкой (вывеской) с указанием номера кабинета, в котором осуществляется предоставление государственной услуги.

70. Каждое рабочее место должностных лиц управления министерства, отдела по ведению регионального банка данных должно быть оборудовано персональным компьютером с возможностью доступа к необходимым информационным базам данных, печатающим и сканирующим устройствами.

71. Места ожидания должны соответствовать комфортным условиям для граждан или сотрудников представительств иностранных организаций и оптимальным условиям работы должностных лиц управления министерства, отдела по ведению регионального банка данных.

72. Места ожидания в очереди на прием, подачу документов, необходимых для предоставления государственной услуги, оборудуются стульями, кресельными секциями, скамьями.

73. Места для заполнения документов оборудуются информационными стендами, стульями и столами для возможности оформления документов.

74. Гражданам или сотрудникам представительств иностранных организаций, явившимся для предоставления государственной услуги в управление министерства, отдел по ведению регионального банка данных лично, выдаются бланки заявлений, иных документов, заполнение которых необходимо для предоставления государственной услуги.

Глава 19. ПОКАЗАТЕЛИ ДОСТУПНОСТИ И КАЧЕСТВА ГОСУДАРСТВЕННОЙ УСЛУГИ

75. Основными показателями доступности и качества государственной услуги являются:

соблюдение требований к местам предоставления государственной услуги, их транспортной доступности;

среднее время ожидания в очереди при подаче документов;

количество обращений об обжаловании решений и действий (бездействия) управлений министерства, отдела по ведению регионального банка данных, а также должностных лиц управлений министерства, отдела по ведению регионального банка данных.

76. Основными требованиями к качеству рассмотрения обращений граждан или сотрудников представительств иностранных организаций являются:

достоверность предоставляемой гражданам или сотрудникам представительств иностранных организаций информации о ходе рассмотрения обращения;

полнота информирования граждан или сотрудников представительств иностранных организаций о ходе рассмотрения обращения;

наглядность форм предоставляемой информации об административных процедурах;

удобство и доступность получения гражданами или сотрудниками представительств иностранных организаций информации о порядке предоставления государственной услуги;

оперативность вынесения решения в отношении рассматриваемого обращения.

Глава 20. ИНЫЕ ТРЕБОВАНИЯ, В ТОМ ЧИСЛЕ УЧИТЫВАЮЩИЕ ОСОБЕННОСТИ ПРЕДОСТАВЛЕНИЯ ГОСУДАРСТВЕННОЙ УСЛУГИ В МНОГОФУНКЦИОНАЛЬНЫХ ЦЕНТРАХ ПРЕДОСТАВЛЕНИЯ ГОСУДАРСТВЕННЫХ И МУНИЦИПАЛЬНЫХ УСЛУГ И ОСОБЕННОСТИ ПРЕДОСТАВЛЕНИЯ ГОСУДАРСТВЕННОЙ УСЛУГИ В ЭЛЕКТРОННОЙ ФОРМЕ

77. Возможность предоставления государственной услуги в многофункциональных центрах предоставления государственных и муниципальных услуг отсутствует.

78. Предоставление государственной услуги в электронной форме осуществляется в соответствии с планом перехода на предоставление в электронном виде государственных услуг исполнительными органами государственной власти Иркутской области, утвержденным постановлением Правительства Иркутской области от 14 июня 2012 года № 344-пп.

79. При обращении за предоставлением государственной услуги в электронной форме заявитель (гражданин/иное) использует электронную подпись в порядке, установленном законодательством.

80. Перечень классов средств электронной подписи, которые допускаются к использованию при обращении за получением государственной услуги, оказываемой с применением усиленной квалифицированной электронной подписи, устанавливается в соответствии с законодательством.

Раздел III СОСТАВ, ПОСЛЕДОВАТЕЛЬНОСТЬ И СРОКИ ВЫПОЛНЕНИЯ АДМИНИСТРАТИВНЫХ ПРОЦЕДУР, ТРЕБОВАНИЯ К ПОРЯДКУ ИХ ВЫПОЛНЕНИЯ

Глава 21. СОСТАВ И ПОСЛЕДОВАТЕЛЬНОСТЬ АДМИНИСТРАТИВНЫХ ПРОЦЕДУР

81. Предоставление государственной услуги включает в себя следующие административные процедуры:

а) прием, регистрация заявления и документов, необходимых для предоставления государственной услуги;

б) постановка на учет или отказ в постановке на учет;

в) снятие с учета.

82. Блок-схема предоставления государственной услуги приводится в приложении 2 к настоящему Административному регламенту.

Глава 22. ПРИЕМ, РЕГИСТРАЦИЯ ЗАЯВЛЕНИЯ И ДОКУМЕНТОВ, НЕОБХОДИМЫХ ДЛЯ ПРЕДОСТАВЛЕНИЯ ГОСУДАРСТВЕННОЙ УСЛУГИ

83. Для постановки на учет гражданин или сотрудник представительства иностранной организации подает в управление министерства, отдел по ведению регионального банка данных заявление с приложением документов путем личного обращения в управление министерства. Копии с подлинников документов снимает должностное лицо управления министерства, отдела по ведению регионального банка данных и удостоверяет их при сверке с подлинниками. Подлинники документов возвращаются представившему их лицу в день обращения.

84. Должностное лицо управления министерства, отдела по ведению регионального банка данных, ответственное за прием и регистрацию заявлений и документов (далее – должностное лицо), устанавливает:

а) предмет обращения;

б) личность гражданина, проверяет документ, удостоверяющий личность (при подаче заявления лично);

в) наличие всех документов, предусмотренных настоящим Административным регламентом;

г) соответствие документов требованиям, указанным в пункте 47 настоящего Административного регламента.

85. По просьбе гражданина или сотрудника представительства иностранной организации должностное лицо оказывает гражданину или сотруднику представительства иностранной организации помощь в написании заявления.

86. В день поступления заявление регистрируется должностным лицом в журнале регистрации заявлений, в котором указывается:

а) порядковый номер, под которым заявление зарегистрировано;

б) дата поступления заявления и документов в управление министерства, отдел по ведению регионального банка данных;

в) фамилия, имя и (если имеется) отчество гражданина или сотрудника представительства иностранной организации;

г) адрес места жительства гражданина с указанием почтового индекса и телефона;

д) фамилия и инициалы должностного лица, принявшего заявление.

87. Журнал регистрации заявлений прошивается, пронумеровывается, скрепляется печатью управления министерства, министерства. Журнал регистрации заявлений ведется ежегодно, последовательно, начиная с номера первого. Все исправления оговариваются-

ся «исправленному верить» и удостоверяются подписью руководителя управления министерства, начальника отдела по ведению регионального банка данных.

88. Днем обращения гражданина или сотрудника представительства иностранной организации считается дата регистрации в день поступления в управление министерства, отдел по ведению регионального банка данных заявления и документов.

89. Гражданину или сотруднику представительства иностранной организации, в день обращения выдается расписка в получении документов с указанием даты и номера заявления в журнале регистрации заявлений.

90. Общий срок приема, регистрации заявления и документов составляет не более 30 минут.

Глава 23. ПОСТАНОВКА НА УЧЕТ ИЛИ ОТКАЗ В ПОСТАНОВКЕ НА УЧЕТ

91. Управление министерства или отдел по ведению регионального банка данных в 10-дневный срок со дня получения заявления и всех необходимых документов рассматривают представленные документы по существу и заносят информацию о гражданах, указанных в подпункте «а» пункта 4 настоящего Административного регламента, в журнал учета в качестве кандидатов в усыновители, опекуны (попечители), приемные родители, граждан Российской Федерации по форме согласно приложению № 19 к Административному регламенту № 347, и выдают документ о постановке их на учет в качестве кандидатов в усыновители по форме согласно приложению 2 к Порядку либо возвращают гражданам документы с письменным указанием причин отказа.

92. Отдел по ведению регионального банка данных в 10-дневный срок со дня получения заявления и всех необходимых документов рассматривают представленные документы по существу и заносят информацию о гражданах, указанных в подпункте «б» пункта 4 настоящего Административного регламента, в журнал учета в качестве кандидатов в усыновители - иностранных граждан, граждан Российской Федерации, постоянно проживающих за пределами Российской Федерации, и лиц без гражданства и выдачи сведений о ребенке по форме согласно приложению № 20 к Административному регламенту № 347 и выдают документ о постановке их на учет в качестве кандидатов в усыновители по форме согласно приложению 2 к Порядку либо возвращают гражданам документы с письменным указанием причин отказа.

93. Основания для отказа в постановке на учет указаны в пункте 53 настоящего Административного регламента.

94. Отказ в предоставлении государственной услуги может быть обжалован гражданином в порядке, установленном законодательством.

Глава 24. СНЯТИЕ С УЧЕТА

95. Граждане могут быть сняты с учета в случае:

а) принятия гражданином ребенка на воспитание в свою семью;

б) подачи гражданином заявления в письменной форме об отказе состоять на учете;

в) смерти гражданина;

г) в иных случаях согласно законодательству, в соответствии с которыми граждане не могут состоять на учете.

96. Граждане, состоящие на учете, в случае возникновения причин, по которым они не могут или не хотят состоять на учете, обязаны в 10-дневный срок письменно проинформировать об этом управление министерства или отдел по ведению регионального банка данных, в котором они состоят на учете, с указанием конкретных причин.

Раздел IV ФОРМЫ КОНТРОЛЯ ЗА ПРЕДОСТАВЛЕНИЕМ ГОСУДАРСТВЕННОЙ УСЛУГИ

Глава 25. ПОРЯДОК ОСУЩЕСТВЛЕНИЯ ТЕКУЩЕГО КОНТРОЛЯ ЗА СОБЛЮДЕНИЕМ И ИСПОЛНЕНИЕМ ОТВЕТСТВЕННЫМИ ДОЛЖНОСТНЫМИ ЛИЦАМИ ПОЛОЖЕНИЙ АДМИНИСТРАТИВНОГО РЕГЛАМЕНТА И ИНЫХ НОРМАТИВНЫХ ПРАВОВЫХ АКТОВ, УСТАНАВЛИВАЮЩИХ ТРЕБОВАНИЯ К ПРЕДОСТАВЛЕНИЮ ГОСУДАРСТВЕННОЙ УСЛУГИ, А ТАКЖЕ ПРИНЯТИЕМ ИМИ РЕШЕНИЙ

97. Основными задачами текущего контроля являются:

а) обеспечение своевременного и качественного предоставления государственной услуги;

б) выявление нарушений в сроках и качестве предоставления государственной услуги;

в) выявление и устранение причин и условий, способствующих ненадлежащему предоставлению государственной услуги;

г) принятие мер по надлежащему предоставлению государственной услуги.

98. Текущий контроль за исполнением настоящего Административного регламента осуществляется руководителем управления министерства, начальником отдела по ведению регионального банка данных и представляет собой рассмотрение отчетов должностных лиц управления министерства, отдела по ведению регионального банка данных, а также рассмотрение жалоб граждан.

99. Текущий контроль осуществляется постоянно.

Глава 26. ПОРЯДОК И ПЕРИОДИЧНОСТЬ ОСУЩЕСТВЛЕНИЯ ПЛАНОВЫХ И ВНЕПЛАНОВЫХ ПРОВЕРОК ПОЛНОТЫ И КАЧЕСТВА ПРЕДОСТАВЛЕНИЯ ГОСУДАРСТВЕННОЙ УСЛУГИ, В ТОМ ЧИСЛЕ ПОРЯДОК И ФОРМЫ КОНТРОЛЯ ЗА ПОЛНОТОЙ И КАЧЕСТВОМ ПРЕДОСТАВЛЕНИЯ ГОСУДАРСТВЕННОЙ УСЛУГИ

100. Проверки за порядком предоставления государственной услуги бывают плановыми и внеплановыми.

Периодичность проведения проверок за порядком предоставления государственной услуги носит плановый характер (осуществляется на основании планов работы) и внеплановый характер (при выявлении фактов нарушения должностными лицами управления министерства порядка предоставления государственной услуги, в том числе по конкретному обращению гражданина).

101. Для проведения проверки за порядком предоставления государственной услуги актом министерства формируется комиссия, в состав которой включаются государственные гражданские служащие министерства.

По результатам проведения проверки за порядком предоставления государственной услуги оформляется акт проверки, который подписывается членами комиссии.

Срок проведения проверки за порядком предоставления государственной услуги и оформления акта составляет 30 календарных дней со дня начала проверки, указанного в акте о назначении проверки.

Глава 27. ОТВЕТСТВЕННОСТЬ ДОЛЖНОСТНЫХ ЛИЦ ИСПОЛНИТЕЛЬНОГО ОРГАНА ЗА РЕШЕНИЯ И ДЕЙСТВИЯ (БЕЗДЕЙСТВИЕ), ПРИНИМАЕМЫЕ (ОСУЩЕСТВЛЯЕМЫЕ) ИМИ В ХОДЕ ПРЕДОСТАВЛЕНИЯ ГОСУДАРСТВЕННОЙ УСЛУГИ

102. Обязанность соблюдения положений настоящего Административного регламента закрепляется в должностных регламентах государственных гражданских служащих управлений министерства.

103. При выявлении нарушений прав граждан в связи с исполнением настоящего Административного регламента виновные в нарушении должностные лица управления министерства привлекаются к ответственности в соответствии с законодательством Российской Федерации.

Глава 28. ПОЛОЖЕНИЯ, ХАРАКТЕРИЗУЮЩИЕ ТРЕБОВАНИЯ К ПОРЯДКУ И ФОРМАМ КОНТРОЛЯ ЗА ПРЕДОСТАВЛЕНИЕМ ГОСУДАРСТВЕННОЙ УСЛУГИ, В ТОМ ЧИСЛЕ СО СТОРОНЫ ГРАЖДАН, ИХ ОБЪЕДИНЕНИЙ И ОРГАНИЗАЦИЙ

104. Контроль за предоставлением государственной услуги может осуществляться, в том числе со стороны граждан, их объединений и организаций.

105. Контроль за предоставлением государственной услуги, в том числе со стороны граждан, их объединений и организаций, осуществляется в соответствии с законодательством.

Раздел V ДОСУДЕБНЫЙ (ВНЕСУДЕБНЫЙ) ПОРЯДОК ОБЖАЛОВАНИЯ РЕШЕНИЙ И ДЕЙСТВИЙ (БЕЗДЕЙСТВИЯ) ОРГАНА, ПРЕДОСТАВЛЯЮЩЕГО ГОСУДАРСТВЕННУЮ УСЛУГУ, А ТАКЖЕ ДОЛЖНОСТНЫХ ЛИЦ, ГОСУДАРСТВЕННЫХ СЛУЖАЩИХ

Глава 29. ОБЖАЛОВАНИЕ РЕШЕНИЙ И ДЕЙСТВИЙ (БЕЗДЕЙСТВИЯ) УПРАВЛЕНИЯ МИНИСТЕРСТВА, А ТАКЖЕ ДОЛЖНОСТНЫХ ЛИЦ УПРАВЛЕНИЯ МИНИСТЕРСТВА

106. Предметом досудебного (внесудебного) обжалования гражданами являются решения и действия (бездействие) управления министерства, отдела по ведению регионального банка данных, а также должностных лиц управления министерства, отдела по ведению регионального банка данных, связанные с предоставлением государственной услуги.

107. Информацию о порядке подачи и рассмотрения жалобы граждане могут получить:

а) на стендах, расположенных в помещениях, занимаемых управлениями министерства;

б) на официальном сайте министерства в информационно-телекоммуникационной сети Интернет: http://society.irkobl.ru;

в) в региональной информационной системе «Региональный портал государственных и муниципальных услуг Иркутской области» в информационно-телекоммуникационной сети «Интернет» http://38.gosuslugi.ru.

108. С целью обжалования решений и действий (бездействия) управления министерства, отдела по ведению регионального банка данных, а также должностных лиц управления министерства, отдела по ведению регионального банка данных гражданин вправе обратиться в министерство с заявлением об обжаловании решений и действий (бездействия) управления министерства, отдела по ведению регионального банка данных, а также должностных лиц управления министерства, отдела по ведению регионального банка данных (далее – жалоба).

109. Гражданин (его представитель) может обратиться с жалобой, в том числе в следующих случаях:

а) нарушение срока регистрации запроса гражданина (его представителя) о предоставлении государственной услуги;

б) нарушение срока предоставления государственной услуги;

в) требование у гражданина (его представителя) документов, не предусмотренных нормативными правовыми актами Российской Федерации, нормативными правовыми актами Иркутской области для предоставления государственной услуги;

г) отказ в приеме документов, предоставление которых предусмотрено нормативными правовыми актами Российской Федерации, нормативными правовыми актами Иркутской области для предоставления государственной услуги, у гражданина (его представителя);

д) отказ в предоставлении государственной услуги, если основания отказа не предусмотрены федеральными законами и принятыми в соответствии с ними иными нормативными правовыми актами Российской Федерации, нормативными правовыми актами Иркутской области;

е) затребование с гражданина (его представителя) при предоставлении государственной услуги платы, не предусмотренной нормативными правовыми актами Российской Федерации, нормативными правовыми актами Иркутской области;

ж) отказ управления министерства, отдела по ведению регионального банка данных, должностного лица управления министерства, отдела по ведению регионального банка данных в исправлении допущенных опечаток и ошибок в выданных в результате предоставления государственной услуги документах либо нарушение установленного срока таких исправлений.

110. Жалоба может быть подана в письменной форме на бумажном носителе, в электронной форме одним из следующих способов:

а) лично по адресу: 664073, Иркутская область, г. Иркутск,ул. Канадзавы, 2; телефон (факс): (3952) 33-33-31;

б) через организации федеральной почтовой связи по адресу: 664073, Иркутская область, г. Иркутск, ул. Канадзавы, 2;

в) через многофункциональный центр предоставления государственных и муниципальных услуг;

г) с использованием информационно-телекоммуникационной сети «Интернет»:

электронная почта: obl_sobes@irmail.ru;

официальный сайт министерства: http://sobes.irkobl.ru;

д) через региональную информационную систему «Региональный портал государственных и муниципальных услуг Иркутской области» в информационно-телекоммуникационной сети «Интернет» http://38.gosuslugi.ru.

111. Прием жалоб в письменной форме также осуществляется в месте предоставления государственной услуги (в месте, где гражданин подавал запрос на получение государственной услуги, нарушение порядка которой обжалуется, либо в месте, где гражданином получен результат указанной государственной услуги).

Прием жалоб осуществляется в соответствии с графиком приема граждан.

112. Жалоба может быть подана при личном приеме гражданина. Прием граждан в министерстве осуществляет министр социального развития, опеки и попечительства Иркутской области, в случае его отсутствия – заместитель министра социального развития, опеки и попечительства Иркутской области.

113. Прием граждан министром социального развития, опеки и попечительства Иркутской области проводится по предварительной записи, которая осуществляется по телефону (3952) 25-33-07.

114. При личном приеме обратившийся гражданин предъявляет документ, удостоверяющий его личность.

В случае если жалоба подается через представителя гражданина, также представляется документ, подтверждающий полномочия на осуществление действий от имени гражданина. В качестве документа, подтверждающего полномочия на осуществление действий от имени гражданина, может быть представлена:

а) оформленная в соответствии с законодательством Российской Федерации доверенность;

б) копия решения о назначении или об избрании либо приказа о назначении физического лица на должность, в соответствии с которым такое физическое лицо обладает правом действовать от имени гражданина без доверенности.

115. Жалоба должна содержать:

а) наименование органа, предоставляющего государственную услугу, должностного лица органа, предоставляющего государственную услугу, либо государственного служащего, решения и действия (бездействие) которых обжалуются;

б) фамилию, имя и (если имеется) отчество, сведения о месте жительства обратившегося гражданина, а также номер (номера) контактного телефона, адрес (адреса) электронной почты (при наличии) и почтовый адрес, по которым должен быть направлен ответ гражданину (его представителю);

в) сведения об обжалуемых решениях и действиях (бездействии) управления министерства, должностного лица управления министерства;

г) доводы, на основании которых гражданин (его представитель) не согласен с решением и действием (бездействием) управления министерства, должностного лица управления министерства. Гражданином (его представителем) могут быть представлены документы (при наличии), подтверждающие доводы гражданина, либо их копии.

116. При рассмотрении жалобы:

а) обеспечивается объективное, всестороннее и своевременное рассмотрение жалоб, в случае необходимости – с участием гражданина (его представителя), направившего жалобу;

б) по результатам рассмотрения жалобы принимаются меры, направленные на восстановление или защиту нарушенных прав, свобод и законных интересов граждан;

в) обеспечивается по просьбе гражданина представление гражданину информации и документов, необходимых для обоснования и рассмотрения жалобы в течение трех рабочих дней со дня регистрации жалобы в министерстве.

117. Поступившая в министерство жалоба подлежит обязательной регистрации в течение одного рабочего дня со дня ее поступления и в течение трех рабочих дней со дня ее регистрации гражданину направляется уведомление о дате и месте ее рассмотрения.

В случае поступления жалобы в отношении государственной услуги, которую оказывает другой исполнительный орган государственной власти Иркутской области, жалоба регистрируется в министерстве в течение одного рабочего дня со дня ее поступления и в течение одного рабочего дня со дня ее регистрации направляется в исполнительный орган государственной власти Иркутской области, предоставляющий соответствующую государственную услугу, с уведомлением гражданина, направившего жалобу, о переадресации жалобы.

Жалоба, поступившая в министерство, подлежит рассмотрению должностным лицом, наделенным полномочиями по рассмотрению жалоб, в течение пятнадцати рабочих дней со дня ее регистрации, а в случае обжалования отказа управления министерства, должностного лица управления министерства в приеме документов у гражданина либо в исправлении допущенных опечаток и ошибок или в случае обжалования нарушения установленного срока таких исправлений – в течение пяти рабочих дней со дня ее регистрации.

118. Основания приостановления рассмотрения жалобы, направленной в министерство, не предусмотрены.

119. Случаи, в которых ответ на жалобу не дается:

а) наличие в жалобе нецензурных либо оскорбительных выражений, угрозы жизни, здоровью и имуществу должностного лица, а также членов его семьи;

б) отсутствие возможности прочитать какую-либо часть текста жалобы, фамилию, имя и (если имеется) отчество и (или) почтовый адрес гражданина, указанные в жалобе.

120. По результатам рассмотрения жалобы министерство принимает одно из следующих решений:

а) удовлетворяет жалобу, в том числе в форме отмены принятого решения, исправления допущенных управлением министерства, опечаток и ошибок в выданных в результате предоставления государственной услуги документах, возврата гражданину денежных средств, взимание которых не предусмотрено нормативными правовыми актами Российской Федерации, нормативными правовыми актами Иркутской области;

б) отказывает в удовлетворении жалобы.

121. Не позднее дня, следующего за днем принятия решения, указанного в пункте 120 настоящего Административного регламента, гражданину (его представителю) в письменной форме и по его желанию в электронной форме направляется мотивированный ответ о результатах рассмотрения жалобы.

122. В ответе по результатам рассмотрения жалобы указываются:

а) наименование органа, предоставляющего государственную услугу, рассмотревшего жалобу, должность, фамилия, имя и (если имеется) отчество его должностного лица, принявшего решение по жалобе;

б) номер, дата, место принятия решения, включая сведения о должностном лице, решение или действие (бездействие) которого обжалуется;

в) фамилия, имя и (если имеется) отчество гражданина, подавшего жалобу;

г) основания для принятия решения по жалобе;

д) принятое по жалобе решение;

е) в случае, если жалоба признана обоснованной, – сроки устранения выявленных нарушений, в том числе срок предоставления результата государственной услуги;

ж) сведения о порядке обжалования принятого по жалобе решения.

123. Основаниями отказа в удовлетворении жалобы являются:

а) наличие вступившего в законную силу решения суда, арбитражного суда по жалобе о том же предмете и по тем же основаниям;

б) подача жалобы лицом, полномочия которого не подтверждены в порядке, установленном законодательством Российской Федерации;

в) наличие решения по жалобе, принятого ранее в отношении того же гражданина и по тому же предмету жалобы.

124. Решение, принятое по результатам рассмотрения жалобы, может быть обжаловано в порядке, установленном законодательством.

125. В случае установления в ходе или по результатам рассмотрения жалобы признаков состава административного правонарушения или преступления должностное лицо, наделенное полномочиями по рассмотрению жалоб, незамедлительно направляет имеющиеся материалы в органы прокуратуры.

Министр социального развития, опеки и попечительства Иркутской области
В.А. Родионов

Приложение 1
к административному регламенту
предоставления государственной услуги
«Постановка на учет в региональном
банке данных о детях, оставшихся
без попечения родителей, граждан,
желающих принять детей на воспитание
в свои семьи»

Территориальные подразделения (управления) министерства социального развития, опеки и попечительства Иркутской области

Наименование управления	Юридический адрес	Служебный телефон
Управление министерства социального развития, опеки и попечительства Иркутской области по опеке и попечительству г. Иркутска	664003, Иркутская область, г. Иркутск, ул. Дзержинского, 36	(3952) 70-34-04
Управление министерства социального развития, опеки и попечительства Иркутской области по Иркутскому району	664007, Иркутская область, г. Иркутск, ул. Дзержинского, 36	(3952) 29-01-24, 20-90-46
Управление министерства социального развития, опеки и попечительства Иркутской области по Ангарскому району	665813, Иркутская область, г. Ангарск, ул. Мира, 71	(3955) 52-38-61, 53-98-42
Управление министерства социального развития, опеки и попечительства Иркутской области по Балаганскому району	666391, Иркутская область, п. Балаганск, ул. Юбилейная, 9	(39548) 50-3-61, 50-0-28
Управление министерства социального развития, опеки и попечительства Иркутской области по Баяндаевскому району	669120, Иркутская область, Баяндаевский район, с. Баяндай, ул. Бутунаева, 4А	(39537) 91-435, 91-223, 91-939
Управление министерства социального развития, опеки и попечительства Иркутской области по Бодайбинскому району	666904, Иркутская область, г. Бодайбо, ул. Урицкого, 33	(39561) 5-21-90, 5-18-60
Управление министерства социального развития, опеки и попечительства Иркутской области по г. Братску	665708, Иркутская область, г. Братск, ул. Южная, 18	(3953) 41-64-03, 41-81-04
Управление министерства социального развития, опеки и попечительства Иркутской области по Братскому району	665708, Иркутская область, г. Братск, ул. Пионерская, 7	(3953) 46-96-72
Управление министерства социального развития, опеки и попечительства Иркутской области по Жигаловскому району	666402, Иркутская область, п. Жигалово, пер. Комсомольский, 8	(839551) 3-14-60, 3-13-78, 3-22-44
Управление министерства социального развития, опеки и попечительства Иркутской области по Заларинскому району	666322, Иркутская область, р.п. Залари, ул. Ленина, 101Г	(39552) 2-15-72, 2-13-90
Управление министерства социального развития, опеки и попечительства Иркутской области по г. Зиме и Зиминскому району	665388, Иркутская область, г. Зима, микрорайон Ангарский, 42	(39554) 3-10-98, 3-28-37
Управление министерства социального развития, опеки и попечительства Иркутской области по Киренскому району	666703, Иркутская область, г. Киренск, ул. Галата и Леонова, 9	(39568) 430-66, 438-81, 444-04
Управление министерства социального развития, опеки и попечительства Иркутской области по Казачинско-Ленскому району	666505, Иркутская область, Казачинско-Ленский район, п. Магистральный, ул. 17 съезда ВЛКСМ, 16	(39562) 4-15-52, 4-14-00
Управление министерства социального развития, опеки и попечительства Иркутской области по Куйтунскому району	665302, Иркутская область, Куйтунский район, р.п. Куйтун, ул. Лизы Чайкиной, 3	(39536) 5-19-11, 5-14-69
Управление министерства социального развития, опеки и попечительства Иркутской области по Нижнеилимскому району	665653, Иркутская область, г. Железногорск - Илимский, 8 квартал, 1А	(39566) 3-34-58
Управление министерства социального развития, опеки и попечительству Иркутской области по Нижнеудинскому району	665106, Иркутская область, г. Нижнеудинск, ул. Советская, 19	(39557) 7-09-62
Управление министерства социального развития, опеки и попечительства Иркутской области по Ольхонскому району	666130, Иркутская область, Ольхонский район, с. Еланцы, ул. Буараева, 6	(39558) 52-0-79, 52-5-74
Управление министерства социального развития, опеки и попечительства Иркутской области по Слюдянскому району	665900, Иркутская область, г. Слюдянка, ул. Советская, 34	(39544) 52133
Управление министерства социального развития, опеки и попечительства Иркутской области по г. Тайшетскому району	665003, Иркутская область, г. Тайшет, микрорайон Пахотищева, 24Н	(39563) 2-69-13, 2-69-12
Управление министерства социального развития, опеки и попечительства Иркутской области по г. Усть-Илимску и Усть-Илимскому району	666684, Иркутская область, г. Усть-Илимск, проспект. Дружбы Народов, 46	(39535) 3-65-88, 3-60-93
Управление министерства социального развития, опеки и попечительства Иркутской области по г. Усолье-Сибирское и Усольскому району	665452, Иркутская область, г. Усолье-Сибирское, ул. Богдана Хмельницкого, 32	(39543) 603-10, 632-94
Управление министерства социального развития, опеки и попечительства Иркутской области по Усть-Удинскому району	666352, Иркутская область, Усть-Удинский район, р.п. Усть-Уда, ул. Пушкина, 9	(39545) 319-45, 321-21
Управление министерства социального развития, опеки и попечительства Иркутской области по г. Черемхово и Черемховскому району	665413, Иркутская область, г. Черемхово, ул. Ленина, 18	(39546) 5-31-19, 5-10-45
Управление министерства социального развития, опеки и попечительства Иркутской области по Чунскому району	665513, Иркутская область, Чунский район, р.п. Чунский, ул. Фрунзе, 15Б	(39567) 2-12-62, 2-14-28
Управление министерства социального развития, опеки и попечительства Иркутской области по Мамско-Чуйскому району	666811, Иркутская область, Мамско-Чуйский район, ул. Набережная, 1	(39569) 2-17-90
Управление министерства социального развития, опеки и попечительства Иркутской области по Шелеховскому району	666034, Иркутская область, г. Шелехов, квартал 1, 10	(39550) 4-14-10, 4-37-69
Управление министерства социального развития, опеки и попечительства Иркутской области по Катангскому району	666611, Иркутская область, Катангский район, с. Ербогачен, ул. Чкалова, 11	(39560) 21-380
Управление министерства социального развития, опеки и попечительства Иркутской области по г. Тулуну и Тулунскому району	665253, Иркутская область, г. Тулун, ул. Чкалова, 35А. Для писем: 665253, Иркутская область, г. Тулун, а/я 10	(39530) 27-2-65
Управление министерства социального развития, опеки и попечительства Иркутской области по Качугскому району	666203, Иркутская область, п. Качуг, ул. Ленских Событий, 26	(395-40) 31-7-33
Управление министерства социального развития, опеки и попечительства Иркутской области по Эхирит-Булагатскому району	669001, Иркутская область, Эхирит-Булагатский район, п. Усть-Ордынский, ул. Ленина, 7	(39541) 3-29-07
Управление министерства социального развития, опеки и попечительства Иркутской области по Осинскому району	669201, Иркутская область, Осинский район, с. Оса, ул. Чапаева, 2А	(39539) 3-24-84
Управление министерства социального развития, опеки и попечительства Иркутской области по Усть-Кутскому району	666781, Иркутская область, г. Усть-Кут, ул. Речников, 5	(39565) 5-70-00, 5-87-03
Управление министерства социального развития, опеки и попечительства Иркутской области по г. Саянску	666304, Иркутская область, г. Саянск, микрорайон Олимпийский, 30	(39553) 5-58-33
Управление министерства социального развития, опеки и попечительства Иркутской области по Аларскому району	669452, Иркутская область, Аларский район, п. Кутулик, ул. Советская, 36	(39564) 371-39, 372-39
Управление министерства социального развития, опеки и попечительства Иркутской области по Боханскому району	669311, Иркутская область, Боханский район, п. Бохан, ул. Ленина, 81	(39538) 251-91, 253-08
Управление министерства социального развития, опеки и попечительства Иркутской области по Нукутскому району	669401, Иркутская область, Нукутский район, п. Новонукутский, ул. Гагарина, 9	(39549) 211-86, 210-56

Приложение 2
к административному регламенту
предоставления государственной услуги
«Постановка на учет в региональном
банке данных о детях, оставшихся
без попечения родителей, граждан,
желающих принять детей на воспитание
в свои семьи»

Блок – схема
административных процедур предоставления государственной услуги

МИНИСТЕРСТВО СТРОИТЕЛЬСТВА, ДОРОЖНОГО ХОЗЯЙСТВА ИРКУТСКОЙ ОБЛАСТИ

П Р И К А З

28 февраля 2013 года № 10-мпр

Иркутск

О создании общественного совета при министерстве строительства, дорожного хозяйства Иркутской области

В целях учета потребностей и интересов граждан Российской Федерации, защиты их прав и свобод, прав общественных объединений и иных некоммерческих организаций при формировании и реализации государственной политики в области градостроительной деятельности, использования автомобильных дорог и осуществления дорожной деятельности в Иркутской области, руководствуясь Положением о министерстве строительства, дорожного хозяйства Иркутской области, утвержденным постановлением Правительства Иркутской области от 9 февраля 2011 года № 29-пп,

П Р И К А З Ы В А Ю:

1. Создать общественный совет при министерстве строительства, дорожного хозяйства Иркутской области (далее – Совет).

2. Утвердить прилагаемое положение о Совете.

3. Утвердить прилагаемый состав Совета.

4. Настоящий приказ подлежит официальному опубликованию.

Министр строительства, дорожного хозяйства Иркутской области
М.В. Литвин

УТВЕРЖДЕН
приказом министерства строительства, дорожного хозяйства Иркутской области
от 28 февраля 2013 года № 10-мпр

СОСТАВ
совета при министерстве строительства, дорожного хозяйства Иркутской области Министр строительства, дорожного хозяйства Иркутской области

Снарский Сергей Афанасьевич	председатель комиссии по национальным отношениям, культуре и свободе совести Общественной палаты Иркутской области, представитель ИРОО «Губернский собор»;
Шкуропат Юрий Александрович	- член комиссии по региональному развитию и местному самоуправлению Общественной палаты Иркутской области, представитель Союза строителей Иркутской области;
Хоменко Андрей Павлович	- председатель комиссии по экономическому развитию Общественной палаты Иркутской области, представитель ОО первичная профсоюзная организация Роспрофжел и преподавателей и сотрудников ИрГУПС;
Пешков Виталий Владимирович	- член комиссии по науке и образованию Общественной палаты Иркутской области, представитель первичной профессиональной организации работников ИрГТУ, представитель профсоюза работников народного образования и науки РФ;
Курилов Виталий Иннокентьевич	- член комиссии по экономическому развитию Общественной палаты Иркутской области, представитель Иркутской городской общественной организации детей и молодежи «Академия путешествий «Дисперадо».

Министр строительства, дорожного хозяйства Иркутской области
М.В. Литвин

УТВЕРЖДЕНО
приказом министерства строительства, дорожного хозяйства Иркутской области
от 28 февраля 2013 года № 10-мпр

Положение
об общественном совете при министерстве строительства, дорожного хозяйства Иркутской области

1. Положение об общественном совете при министерстве строительства, дорожного хозяйства Иркутской области (далее - Положение) определяет компетенцию, порядок формирования и деятельности общественного совета при министерстве строительства, дорожного хозяйства Иркутской области (далее - Совет).

2. Совет является постоянно действующим совещательным органом при министерстве строительства, дорожного хозяйства Иркутской области (далее – министерство).

3. Совет обеспечивает взаимодействие граждан Российской Федерации, общественных объединений и иных некоммерческих организаций с министерством в целях учета потребности и интересов граждан Российской Федерации, защиты их прав и свобод, а также прав общественных объединений при формировании и реализации государственной политики в сфере деятельности министерства.

4. В своей деятельности Совет руководствуется Конституцией Российской Федерации, федеральными конституционными законами, федеральными законами, правовыми актами Президента Российской Федерации, Правительства Российской Федерации, Уставом Иркутской области, законами Иркутской области, иными правовыми актами, а также настоящим Положением и решениями Совета.

5. Совет осуществляет свою деятельность на основе принципов законности, уважения прав и свобод человека.

6. Решения Совета носят рекомендательный характер.

7. Основными задачами Совета являются:

- оптимизация взаимодействия министерства и гражданского общества в установленной сфере деятельности министерства;

- выдвижение и обсуждение общественных инициатив, связанных с деятельностью министерства;

- развитие взаимодействия министерства, исполнительных органов государственной власти, находящихся в ведении министерства, и областных государственных учреждений, подведомственных министерству, с общественными объединениями и иными некоммерческими организациями.

8. Основными функциями Совета являются:

- подготовка рекомендаций по совершенствованию эффективности применения законодательства в установленной сфере деятельности министерства;

- участие в подготовке предложений по разрабатываемым целевым программам, планам и региональным проектам;

- выработка предложений по совместным действиям общественных объединений, некоммерческих организаций и средств массовой информации по вопросам, отнесенным к компетенции министерства.

9. Количественный состав Совета - не более 5 (пять) человек.

10. Совет возглавляет председатель. В состав Совета также входят: заместитель председателя, члены Совета, секретарь Совета.

11. Председатель Совета, его заместитель и секретарь Совета избираются из состава Совета.

12. Срок полномочий членов Совета истекает через три года со дня первого заседания Совета.

13. Совет осуществляет свою деятельность в соответствии с планом работы на очередной год, утвержденным председателем Совета и согласованным с министром строительства, дорожного хозяйства Иркутской области.

14. Заседания Комиссии проводятся по мере необходимости и считаются правомочными при условии присутствия на заседании не менее половины членов Совета.

15. Решения по рассмотренным вопросам принимаются Советом открытым голосованием большинством голосов (из числа присутствующих). Решения отражаются в протоколах заседаний Совета. Копии протоколов заседаний Совета представляются министру строительства, дорожного хозяйства Иркутской области.

Члены Совета, не согласные с решением Совета, могут изложить свое особое мнение, которое вносится в протокол заседания Совета.

16. Председатель Совета:

вносит предложения министру строительства, дорожного хозяйства Иркутской области по дополнению состава Совета;

организует работу Совета и председательствует на его заседаниях;

подписывает протоколы заседаний Совета;

утверждает план работы, повестку заседания Совета;

взаимодействует с руководством министерства по вопросам реализации решений Совета.

17. Заместитель председателя Совета:

обеспечивает организацию взаимодействия Совета со структурными подразделениями министерства, общественными объединениями и иными некоммерческими организациями;

исполняет обязанности председателя Совета в его отсутствие.

18. Секретарь Совета:

организует текущую деятельность Совета;

координирует деятельность членов Совета;

организует и осуществляет контроль за выполнением поручений председателя Совета и его заместителя;

согласовывает с министерством и председателем Совета проекты планов работы Совета, а также место и повестку дня заседания Совета и список лиц, приглашенных на его заседание;

информирует членов Совета о времени, месте и повестке дня его заседания, а также об утвержденных планах работы Совета;

обеспечивает во взаимодействии с членами Совета подготовку информационно-аналитических материалов к заседанию Совета по вопросам, включенным в повестку дня;

оформляет проекты протоколов заседаний Совета и ведет делопроизводство Совета.

19. Члены Совета:

участвуют в мероприятиях, проводимых Советом, а также в подготовке материалов по рассматриваемым вопросам;

знакомятся с документами, касающимися рассматриваемых проблем, высказывают свое мнение по существу обсуждаемых вопросов, замечания и предложения по проектам принимаемых решений и протоколу заседания Совета;

обладают равными правами при обсуждении вопросов и голосовании;

обязаны лично участвовать в заседаниях Совета и не вправе делегировать свои полномочия другим лицам.

Министр строительства, дорожного хозяйства Иркутской области
М.В. Литвин

З А К О Н
ИРКУТСКОЙ ОБЛАСТИ

О ВНЕСЕНИИ ИЗМЕНЕНИЙ В ЗАКОН ИРКУТСКОЙ ОБЛАСТИ «О РАЗГРАНИЧЕНИИ ИМУЩЕСТВА, НАХОДЯЩЕГОСЯ В МУНИЦИПАЛЬНОЙ СОБСТВЕННОСТИ, МЕЖДУ РАЙОННЫМ МУНИЦИПАЛЬНЫМ ОБРАЗОВАНИЕМ «УСТЬ-УДИНСКИЙ РАЙОН» И ВНОВЬ ОБРАЗОВАННЫМИ В ЕГО ГРАНИЦАХ МУНИЦИПАЛЬНЫМИ ОБРАЗОВАНИЯМИ»

Статья 1

Внести в Закон Иркутской области от 14 июля 2011 года № 75-ОЗ «О разграничении имущества, находящегося в муниципальной собственности, между районным муниципальным образованием «Усть-Удинский район» и вновь образованными в его границах муниципальными образованиями» (Ведомости Законодательного Собрания Иркутской области, 2011, № 34, т. 2, № 36, т. 2) (далее – Закон) следующие изменения:

1) в приложении 1 к Закону:

наименование изложить в следующей редакции:

«Перечень имущества, находящегося в муниципальной собственности районного муниципального образования «Усть-Удинский район» и подлежащего передаче в муниципальную собственность Аносовского муниципального образования»;

раздел 2 «Недвижимое имущество» дополнить пунктом 5 следующего содержания:

«

№ п/п	Наименование	Адрес	Кадастровый (или условный) номер
5	Здание котельной, назначение: нежилое, 1-этажный, инв. № 25:246:001:200073320, лит. Б	Иркутская область, Усть-Удинский район, с. Аносово, ул. Пионерская, д. 23	38:19:100301:0013: 25:246:001:200073320

»;

2) наименование приложения 2 к Закону изложить в следующей редакции:

«Перечень имущества, находящегося в муниципальной собственности районного муниципального образования «Усть-Удинский район» и подлежащего передаче в муниципальную собственность Аталанского муниципального образования»;

3) наименование приложения 3 к Закону изложить в следующей редакции:

«Перечень имущества, находящегося в муниципальной собственности районного муниципального образования «Усть-Удинский район» и подлежащего передаче в муниципальную собственность Балаганкинского муниципального образования»;

4) наименование приложения 4 к Закону изложить в следующей редакции:

«Перечень имущества, находящегося в муниципальной собственности районного муниципального образования «Усть-Удинский район» и подлежащего передаче в муниципальную собственность Игжейского муниципального образования»;

5) наименование приложения 5 к Закону изложить в следующей редакции:

«Перечень имущества, находящегося в муниципальной собственности районного муниципального образования «Усть-Удинский район» и подлежащего передаче в муниципальную собственность Ключинского муниципального образования»;

6) в приложении 6 к Закону:

наименование изложить в следующей редакции:

«Перечень имущества, находящегося в муниципальной собственности районного муниципального образования «Усть-Удинский район» и подлежащего передаче в муниципальную собственность Малышевского муниципального образования»;

раздел 2 «Недвижимое имущество» дополнить пунктами 8 – 12 следующего содержания:

«

№ п/п	Наименование	Адрес	Кадастровый (или условный) номер
1	2	3	4
8	Административное здание, назначение: нежилое, 1-этажный, инв. № 25:246:001:200441500, лит. А	Иркутская область, Усть-Удинский район, с. Малышевка, ул. Центральная, д. 23	38-38-23/004/2012-281
9	Помещение гаражного бокса, назначение: нежилое, 1-этажный	Иркутская область, Усть-Удинский район, с. Малышевка, ул. Луговая, 10 «А», пом. 4	38-38-23/004/2012-280
10	Библиотека, назначение: нежилое, 1-этажный, инв. № 25:246:001:200501610, лит. А	Иркутская область, Усть-Удинский район, д. Долганова, ул. Лесная, д. 3	38-38-23/004/2012-171
11	Здание водокачки, назначение: нежилое, 1-этажный, инв. № 25:246:001:200441520, лит. А	Иркутская область, Усть-Удинский район, с. Малышевка, Падь Искринская берег Братского водохранилища	38-38-23/004/2012-278
12	Сельский клуб, назначение: нежилое, 1-этажный, инв. № 25:246:001:200501620, лит. А	Иркутская область, Усть-Удинский р-н, д. Долганова, ул. Лесная, д. 1	38-38-23/004/2012-174

»;

7) в приложении 7 к Закону:

наименование изложить в следующей редакции:

«Перечень имущества, находящегося в муниципальной собственности районного муниципального образования «Усть-Удинский район» и подлежащего передаче в муниципальную собственность Молькинского муниципального образования»;

раздел 2 «Недвижимое имущество» дополнить пунктами 2 – 9 следующего содержания:

«

№ п/п	Наименование	Адрес	Кадастровый (или условный) номер
1	2	3	4
2	Гараж, назначение: нежилое, 1-этажный, инв. № 25:246:001:200500520, лит. А	Иркутская область, Усть-Удинский район, с. Молька, ул. Радищева, д. 29	38-38-23/004/2012-371
3	Водокачка, назначение: нежилое, 1-этажный, инв. № 25:246:001:200502080, лит. А	Иркутская область, Усть-Удинский район, д. Лобагай, ул. Трактовая, д. 14	38-38-23/007/2011-132
4	Водокачка, назначение: нежилое, 1-этажный, инв. № 25:246:001:200502060, лит. А	Иркутская область, Усть-Удинский район, с. Молька, ул. Байкальская, д. 2 «А»	38-38-23/007/2011-133
5	Водокачка, назначение: нежилое, 1-этажный, инв. № 25:246:001:200502050, лит. А	Иркутская область, Усть-Удинский район, с. Молька, ул. Трактовая, д. 1	38-38-23/007/2011-135
6	Водокачка, назначение: нежилое, 1-этажный, инв. № 25:246:001:200502070, лит. А	Иркутская область, Усть-Удинский район, с. Молька, ул. Радищева, д. 27	38-38-23/007/2011-134
7	Водокачка, назначение: нежилое, 1-этажный, инв. № 25:246:001:200502100, лит. А	Иркутская область, Усть-Удинский район, д. Ясачная Хайрюзовка, ул. Горная, д. 5	38-38-23/007/2011-138
8	Водокачка, назначение: нежилое, 1-этажный, инв. № 25:246:001:200502110, лит. А	Иркутская область, Усть-Удинский район, д. Податовская, ул. Новая, д. 31	38-38-23/007/2011-136
9	Водокачка, назначение: нежилое, 1-этажный, инв. № 25:246:001:200502090, лит. А	Иркутская область, Усть-Удинский район, д. Халюты, ул. Школьная, д. 2	38-38-23/007/2011-137

»;

8) в приложении 8 к Закону:

наименование изложить в следующей редакции:

«Перечень имущества, находящегося в муниципальной собственности районного муниципального образования «Усть-Удинский район» и подлежащего передаче в муниципальную собственность Новоудинского муниципального образования»;

раздел 2 «Недвижимое имущество» дополнить пунктами 2 – 11 следующего содержания:

«

№ п/п	Наименование	Адрес	Кадастровый (или условный) номер
1	2	3	4
2	Котельная, назначение: нежилое, 1-этажный, инв. № 25:246:001:200429840, лит. Б	Иркутская область, Усть-Удинский район, с. Новая Уда, ул. Макаренко, д. 1	38-38-23/004/2012-780
3	Сельский клуб, назначение: нежилое, 1-этажный, инв. № 25:246:001:200501630, лит. А	Иркутская область, Усть-Удинский район, д. Усть-Малой, ул. Ленина, д. 11	38-38-23/004/2012-172
4	Водокачка, назначение: нежилое, 1-этажный, инв. № 25:246:001:200502230, лит. А	Иркутская область, Усть-Удинский район, с. Новая Уда, ул. Кольцевая, д. 3	38-38-23/004/2012-235
5	Водокачка, назначение: нежилое, 1-этажный, инв. № 25:246:001:200502210, лит. А	Иркутская область, Усть-Удинский район, с. Новая Уда, ул. Юбилейная, д. 19 «А»	38-38-23/004/2012-237
6	Водокачка, назначение: нежилое, 1-этажный, инв. № 25:246:001:200502280, лит. А	Иркутская область, Усть-Удинский район, д. Усть-Малой, ул. Ленина, д. 9	38-38-23/004/2012-230
7	Водокачка, назначение: нежилое, 1-этажный, инв. № 25:246:001:200502250, лит. А	Иркутская область, Усть-Удинский район, с. Новая Уда, ул. Горького, д. 24 «А»	38-38-23/004/2012-231
8	Водокачка, назначение: нежилое, 1-этажный, инв. № 25:246:001:200502270, лит. А	Иркутская область, Усть-Удинский район, д. Усть-Малой, ул. Лесная, д. 9	38-38-23/004/2012-232
9	Водокачка, назначение: нежилое, 1-этажный, инв. № 25:246:001:200502260, лит. А	Иркутская область, Усть-Удинский район, с. Новая Уда, ул. Мира, д. 27 «А»	38-38-23/004/2012-233
10	Водокачка, назначение: нежилое, 1-этажный, инв. № 25:246:001:200502240, лит. А	Иркутская область, Усть-Удинский район, с. Новая Уда, ул. Кольцевая, д. 15 «А»	38-38-23/004/2012-234
11	Водокачка, назначение: нежилое, 1-этажный, инв. № 25:246:001:200502200, лит. А	Иркутская область, Усть-Удинский район, с. Новая Уда, ул. Дзержинского, д. 33 «А»	38-38-23/004/2012-236

»;

9) наименование приложения 9 к Закону изложить в следующей редакции:

«Перечень имущества, находящегося в муниципальной собственности районного муниципального образования «Усть-Удинский район» и подлежащего передаче в муниципальную собственность Подволоченского муниципального образования»;

10) наименование приложения 10 к Закону изложить в следующей редакции:

«Перечень имущества, находящегося в муниципальной собственности районного муниципального образования «Усть-Удинский район» и подлежащего передаче в муниципальную собственность Светлолобовского муниципального образования»;

11) наименование приложения 11 к Закону изложить в следующей редакции:

«Перечень имущества, находящегося в муниципальной собственности районного муниципального образования «Усть-Удинский район» и подлежащего передаче в муниципальную собственность Среднемуйского муниципального образования»;

12) наименование приложения 12 к Закону изложить в следующей редакции:

«Перечень имущества, находящегося в муниципальной собственности районного муниципального образования «Усть-Удинский район» и подлежащего передаче в муниципальную собственность Чичковского муниципального образования»;

13) наименование приложения 13 к Закону изложить в следующей редакции:

«Перечень имущества, находящегося в муниципальной собственности районного муниципального образования «Усть-Удинский район» и подлежащего передаче в муниципальную собственность Юголокского муниципального образования».

Статья 2

Настоящий Закон вступает в силу после дня его официального опубликования.

Губернатор Иркутской области
С.В. Ерощенко

г. Иркутск
6 марта 2013 года
№ 4-ОЗ

МИНИСТЕРСТВО СОЦИАЛЬНОГО РАЗВИТИЯ, ОПЕКИ И ПОПЕЧИТЕЛЬСТВА ИРКУТСКОЙ ОБЛАСТИ

ПРИКАЗ

6 марта 2013 года **№ 36-мпр**

г. Иркутск

Об утверждении форм заявки на предоставление в 2013 году субсидий из областного бюджета местным бюджетам в целях софинансирования расходов, связанных с оплатой стоимости набора продуктов питания в лагерях с дневным пребыванием детей, организованных органами местного самоуправления муниципальных образований Иркутской области и соглашения о предоставлении в 2013 году субсидий из областного бюджета местным бюджетам в целях софинансирования расходов, связанных с оплатой стоимости набора продуктов питания в лагерях с дневным пребыванием детей, организованных органами местного самоуправления муниципальных образований Иркутской области

В соответствии с Порядком предоставления в 2013 году субсидий из областного бюджета местным бюджетам в целях софинансирования расходов, связанных с оплатой стоимости набора продуктов питания в лагерях с дневным пребыванием детей, организованных органами местного самоуправления муниципальных образований Иркутской области, утвержденным постановлением Правительства Иркутской области от 20 февраля 2013 года № 50-пп, руководствуясь статьей 21 Устава Иркутской области, распоряжением Губернатора Иркутской области от 11 февраля 2013 года № 59-рк «О Макарове А.С.», Положением о министерстве социального развития, опеки и попечительства Иркутской области, утвержденным постановлением Правительства Иркутской области от 18 сентября 2009 года № 261/40-пп,

П Р И К А З Ы В А Ю:

1. Утвердить прилагаемые форму заявки на предоставление в 2013 году субсидий из областного бюджета местным бюджетам в целях софинансирования расходов, связанных с оплатой стоимости набора продуктов питания в лагерях с дневным пребыванием детей, организованных органами местного самоуправления муниципальных образований Иркутской области и форму соглашения о предоставлении в 2013 году субсидий из областного бюджета местным бюджетам в целях софинансирования расходов, связанных с оплатой стоимости набора продуктов питания в лагерях с дневным пребыванием детей, организованных органами местного самоуправления муниципальных образований Иркутской области.

2. Признать утратившим силу приказ министерства социального развития, опеки и попечительства Иркутской области от 24 апреля 2012 года № 60-мпр «Об утверждении форм заявки на предоставление в 2012 году субсидий из областного бюджета местным бюджетам в целях софинансирования расходов, связанных с оплатой стоимости набора продуктов питания в лагерях с дневным пребыванием детей, организованных органами местного самоуправления муниципальных образований Иркутской области и форму соглашения о предоставлении в 2012 году субсидий из областного бюджета местным бюджетам в целях софинансирования расходов, связанных с оплатой стоимости набора продуктов питания в лагерях с дневным пребыванием детей, организованных органами местного самоуправления муниципальных образований Иркутской области».

3. Настоящий приказ вступает в силу не ранее чем через десять календарных дней после дня его официального опубликования.

Заместитель министра социального развития, опеки и попечительства Иркутской области
А.С. Макаров

УТВЕРЖДЕНА
приказом министерства социального развития, опеки и попечительства Иркутской области
от 6 марта 2013 года № 36-мпр

ФОРМА ЗАЯВКИ
НА ПРЕДОСТАВЛЕНИЕ В 2013 ГОДУ СУБСИДИЙ ИЗ ОБЛАСТНОГО БЮДЖЕТА МЕСТНЫМ БЮДЖЕТАМ В ЦЕЛЯХ СОФИНАНСИРОВАНИЯ РАСХОДОВ, СВЯЗАННЫХ С ОПЛАТОЙ СТОИМОСТИ НАБОРА ПРОДУКТОВ ПИТАНИЯ В ЛАГЕРЯХ С ДНЕВНЫМ ПРЕБЫВАНИЕМ ДЕТЕЙ, ОРГАНИЗОВАННЫХ ОРГАНАМИ МЕСТНОГО САМОУПРАВЛЕНИЯ МУНИЦИПАЛЬНЫХ ОБРАЗОВАНИЙ ИРКУТСКОЙ ОБЛАСТИ

Прошу в соответствии с Порядком предоставления в 2013 году субсидий из областного бюджета местным бюджетам в целях софинансирования расходов, связанных с оплатой стоимости набора продуктов питания в лагерях с дневным пребыванием детей, организованных органами местного самоуправления муниципальных образований Иркутской области, утвержденным постановлением Правительства Иркутской области от 20 февраля 2013 года № 50-пп, предоставить из областного бюджета местному бюджету_____
(наименование муниципального образования)

субсидии в целях софинансирования расходов, связанных с оплатой стоимости набора продуктов питания в лагерях с дневным пребыванием детей, организованных органами местного самоуправления муниципальных образований Иркутской области на _____2013 год в размере_____рублей (_____рублей).
(месяц) (сумма прописью)

Количество детей, которых планируется оздоровить в организованных органами местного самоуправления оздоровительных лагерях с дневным пребыванием детей	Потребность в денежных средствах на оплату стоимости набора продуктов питания для детей в организованных органами местного самоуправления оздоровительных лагерях с дневным пребыванием детей
Всего:	Всего:
в том числе:	в том числе:
- за счет субсидий из областного бюджета	- за счет субсидий из областного бюджета
- за счет субсидий из местного бюджета	- за счет субсидий из местного бюджета

Руководитель органа
местного самоуправления
муниципального образования
Иркутской области _____ _____
(подпись) (расшифровка подписи)

УТВЕРЖДЕНА
приказом министерства социального развития, опеки и попечительства Иркутской области
от 6 марта 2013 года № 36-мпр

Форма соглашения
о предоставлении в 2013 году субсидий из областного бюджета местным бюджетам в целях софинансирования расходов, связанных с оплатой стоимости набора продуктов питания в лагерях с дневным пребыванием детей, организованных органами местного самоуправления муниципальных образований Иркутской области

г. Иркутск «___» _____2013 год

Министерство социального развития, опеки и попечительства Иркутской области в лице _____ _____, действующего на основании Положения о министерстве социального развития, опеки и попечительства Иркутской области, утвержденного постановлением Правительства Иркутской области от 18 сентября 2009 года № 261/40-пп, именуемое в дальнейшем «Министерство», и _____ _____
(наименование органа местного самоуправления)

в лице _____, действующего на основании _____ _____, именуемое в дальнейшем «Получатель», с другой стороны, совместно именуемые в дальнейшем «Стороны», на основании Порядка предоставления в 2013 году субсидий из областного бюджета местным бюджетам в целях софинансирования расходов, связанных с оплатой стоимости набора продуктов питания в лагерях с дневным пребыванием детей, организованных органами местного самоуправления муниципальных образований Иркутской области, утвержденного постановлением Правительства Иркутской области от 20 февраля 2013 года № 50-пп (далее – Порядок), заключили настоящее Соглашение о нижеследующем:

1. Предмет Соглашения

1.1. Предметом настоящего Соглашения является предоставление в 2013 году субсидий из областного бюджета местному бюджету _____
(наименование муниципального образования)

с целью осуществления оплаты стоимости набора продуктов питания в оздоровительных лагерях с дневным пребыванием детей, организованных Получателем (далее – субсидии), на условии софинансирования и на

основании_____

(наименование муниципального правового акта, устанавливающего расходы, связанные с оплатой стоимости набора продуктов питания в лагерях с дневным пребыванием детей, организованных органами местного самоуправления Иркутской области)

1.2. Перечисление субсидии осуществляется на основании Соглашения между Министерством и Получателем на лицевой счет _____
(наименование главного администратора дохода)

открытый в _____
(наименование банка или иной кредитной организации)

1.3. Объем субсидии, предоставляемой из областного бюджета
местному бюджету, составляет _____тыс. рублей (_____тыс. рублей).
(сумма прописью)

Размер финансового обеспечения расходов, связанных с оплатой стоимости набора продуктов питания за счет средств местного бюджета _____
(наименование муниципального образования)

составляет_____тыс. рублей (_____тыс. рублей).
(сумма прописью)

2. Обязанности Сторон

2.1. Министерство:

2.1.1. Перечисляет субсидию в течение 30 рабочих дней со дня заключения настоящего Соглашения.

2.1.2. Осуществляет контроль за соблюдением Получателем условий, установленных при предоставлении субсидии, полученной в рамках настоящего Соглашения.

2.1.3. Осуществляет оценку эффективности расходов Получателя, источником финансового обеспечения которых является субсидия, исходя из достижения целевых значений показателей.

2.2. Получатель:

2.2.1.Представляет Министерству не позднее 10 рабочих дней со дня заключения настоящего Соглашения:

а) постановление (распоряжение) главы администрации муниципального образования об организации отдыха и оздоровления детей (с указанием даты открытия лагерей с дневным пребыванием детей, количества детей, и продолжительностью пребывания (питания) детей);

б) разрешение Управления Федеральной службы по надзору в сфере защиты прав потребителей и благополучия человека по Иркутской области на открытие лагеря с дневным пребыванием детей в период летних каникул.

2.2.2. Производит софинансирование расходных обязательств на основании муниципального правового акта, указанного в пункте 1.1 настоящего Соглашения.

2.2.3. Обеспечивает достижение следующих целевых значений показателей:

а) _____ детей, оздоровленных в лагерях с дневным пребыванием детей, организованных органами местного самоуправления за счет субсидий из областного бюджета;

б) _____ дней пребывания детей, в течение которых предоставляется питание.

2.2.4. В срок до 10 числа месяца следующего за месяцем, в котором были произведены расходы, представляет в Министерство отчет о расходовании предоставленных субсидий по форме, утвержденной приложением 2 к Порядку.

2.2.5. Использует перечисленные Министерством субсидии по целевому назначению в соответствии с пунктом 1.1 настоящего Соглашения.

2.2.6. Осуществляет возврат в областной бюджет неиспользованных или использованных не в полном объеме субсидий в течение 5 банковских дней с момента предъявления Министерством соответствующего требования.

3. Заключительные положения

3.1. Настоящее Соглашение может быть расторгнуто в случаях и порядке, предусмотренном действующим законодательством.

3.2. Настоящее Соглашение вступает в силу с момента его подписания и действует до полного исполнения Сторонами своих обязательств по настоящему Соглашению.

3.3. Отношения, не урегулированные настоящим Соглашением, регулируются законодательством Российской Федерации.

3.4. Изменения и дополнения в настоящее Соглашение вносятся по письменному соглашению Сторон и являются неотъемлемой частью настоящего Соглашения.

3.5. Настоящее Соглашение составлено в трех экземплярах, имеющих равную юридическую силу.

4. Юридические адреса и банковские реквизиты

Министерство:	Получатель:
_____	_____
_____	_____
_____	_____
_____	_____
_____	_____
_____	_____
(должность, подпись/расшифровка подписи)	(должность, подпись/расшифровка подписи)
М.П.	М.П.

ПРАВИТЕЛЬСТВО ИРКУТСКОЙ ОБЛАСТИ

П О С Т А Н О В Л Е Н И Е

1 марта 2013 года **№ 64-пп**

Иркутск

О Комиссии по реализации мероприятий Государственной программы развития сельского хозяйства и регулирования рынков сельскохозяйственной продукции, сырья и продовольствия на 2013-2020 годы и долгосрочной целевой программы Иркутской области «Развитие сельского хозяйства и регулирование рынков сельскохозяйственной продукции, сырья и продовольствия в Иркутской области на 2013-2020 годы»

В целях поддержки сельскохозяйственного производства Иркутской области, в соответствии с Федеральным законом от 29 декабря 2006 года № 264-ФЗ «О развитии сельского хозяйства», Соглашением между Министерством сельского хозяйства Российской Федерации и Правительством Иркутской области о реализации мероприятий Государственной программы развития сельского хозяйства и регулирования рынков сельскохозяйственной продукции, сырья и продовольствия на 2013 – 2020 годы от 21 декабря 2012 года № 2522/17, статьей 18 Закона Иркутской области от 18 ноября 2009 года № 82/48-оз «О Правительстве Иркутской области», руководствуясь статьей 67 Устава Иркутской области, Правительство Иркутской области

П О С Т А Н О В Л Я Е Т:

1. Образовать Комиссию по реализации мероприятий Государственной программы развития сельского хозяйства и регулирования рынков сельскохозяйственной продукции, сырья и продовольствия на 2013 – 2020 годы и долгосрочной целевой программы Иркутской области «Развитие сельского хозяйства и регулирование рынков сельскохозяйственной продукции, сырья и продовольствия в Иркутской области на 2013-2020 годы».

2. Утвердить Положение о Комиссии по реализации мероприятий Государственной программы развития сельского хозяйства и регулирования рынков сельскохозяйственной продукции, сырья и продовольствия на 2013 – 2020 годы и долгосрочной целевой программы Иркутской области «Развитие сельского хозяйства и регулирование рынков сельскохозяйственной продукции, сырья и продовольствия в Иркутской области на 2013-2020 годы» (прилагается).

3. Настоящее постановление подлежит официальному опубликованию.

Исполняющий обязанности Губернатора Иркутской области
В.И. Пашков

УТВЕРЖДЕНО
постановлением Правительства Иркутской области
от 1 марта 2013 года № 64-пп

ПОЛОЖЕНИЕ
О КОМИССИИ ПО РЕАЛИЗАЦИИ МЕРОПРИЯТИЙ ГОСУДАРСТВЕННОЙ ПРОГРАММЫ РАЗВИТИЯ СЕЛЬСКОГО ХОЗЯЙСТВА И РЕГУЛИРОВАНИЯ РЫНКОВ СЕЛЬСКОХОЗЯЙСТВЕННОЙ ПРОДУКЦИИ, СЫРЬЯ И ПРОДОВОЛЬСТВИЯ НА 2013 – 2020 ГОДЫ И ДОЛГОСРОЧНОЙ ЦЕЛЕВОЙ ПРОГРАММЫ ИРКУТСКОЙ ОБЛАСТИ «РАЗВИТИЕ СЕЛЬСКОГО ХОЗЯЙСТВА И РЕГУЛИРОВАНИЕ РЫНКОВ СЕЛЬСКОХОЗЯЙСТВЕННОЙ ПРОДУКЦИИ, СЫРЬЯ И ПРОДОВОЛЬСТВИЯ В ИРКУТСКОЙ ОБЛАСТИ НА 2013-2020 ГОДЫ»

Глава 1. Общие положения

1. Комиссия по реализации мероприятий Государственной программы развития сельского хозяйства и регулирования рынков сельскохозяйственной продукции, сырья и продовольствия на 2013 – 2020 годы и долгосрочной целевой программы Иркутской области «Развитие сельского хозяйства и регулирование рынков сельскохозяйственной продукции, сырья и продовольствия в Иркутской области на 2013-2020 годы» (далее соответственно – программы, Комиссия) является постоянно действующим координационным органом при Правительстве Иркутской области, созданным в целях взаимодействия Правительства Иркутской области с территориальными органами федеральных органов исполнительной власти, органами местного самоуправления муниципальных образований Иркутской области, представителями общественных объединений и иными лицами к предварительному рассмотрению вопросов по реализации мероприятий указанных программ и подготовки по ним предложений, имеющих рекомендательный характер.

2. В своей деятельности Комиссия руководствуется Конституцией Российской Федерации, федеральными конституционными законами, федеральными законами, иными нормативными правовыми актами Российской Федерации, Уставом Иркутской области, законами Иркутской области, иными нормативными правовыми актами Иркутской области, а также настоящим Положением.

Глава 2. Задачи и функции Комиссии

3. Задачами Комиссии являются:

1) обеспечение согласованных действий Правительства Иркутской области с территориальными органами федеральных органов исполнительной власти, органами местного самоуправления муниципальных образований Иркутской области, представителями общественных объединений и иными лицами к предварительному рассмотрению вопросов по реализации мероприятий указанных программ;

2) подготовка предложений Правительству Иркутской области по реализации мероприятий, предусмотренных программами.

4. Комиссия в соответствии с возложенными задачами осуществляет следующие функции:

1) рассмотрение проектов правовых актов Иркутской области, направленных на реализацию мероприятий программ;

2) рассмотрение вопросов, связанных с реализацией мероприятий программ;

3) подготовка рекомендаций по повышению эффективности государственной поддержки, предусмотренной мероприятиями программ;

4) рассмотрение предложений о внесении изменений в долгосрочную целевую программу Иркутской области «Развитие сельского хозяйства и регулирование рынков сельскохозяйственной продукции, сырья и продовольствия в Иркутской области на 2013-2020 годы»;

5) подготовка рекомендаций по порядку исполнения исполнительными органами государственной власти Иркутской области мероприятий программ;

6) иные функции, относящиеся к деятельности Комиссии.

Глава 3. Порядок организации и деятельности Комиссии

5. Состав Комиссии утверждается распоряжением Правительства Иркутской области.

6. В состав Комиссии входят председатель Комиссии, заместитель председателя Комиссии, секретарь Комиссии и члены Комиссии.

7. Заседания Комиссии проводятся в соответствии с повесткой заседания Комиссии. Повестка заседания Комиссии утверждается заместителем председателя Комиссии.

8. Председатель Комиссии осуществляет общее руководство деятельностью Комиссии, утверждает план работы Комиссии.

Члены Комиссии вносят предложения по плану работу Комиссии, в повестку заседаний Комиссии, участвуют в подготовке материалов к заседаниям Комиссии, а также в принятии проектов решений Комиссии.

9. Секретарь Комиссии обеспечивает организацию работы Комиссии, в том числе осуществляет:

1) формирование повестки заседания Комиссии и созыв заседаний;

2) представление материалов для ознакомления членам Комиссии;

3) оформление протоколов заседания Комиссии и доведение их до органов, обеспечивающих реализацию указанных в протоколах заседания Комиссии решений;

4) оформление иных документов, необходимых для организации деятельности Комиссии.

10. Заседания Комиссии проводятся по мере необходимости, но не реже одного раза в квартал.

11. Заседание Комиссии проводится председателем Комиссии либо по его поручению заместителем председателя Комиссии.

12. Члены Комиссии участвуют в заседаниях Комиссии без права замены. Член Комиссии имеет право изложить свои предложения (рекомендации) по сути рассматриваемых вопросов в письменном виде, в случае своего отсутствия на заседании Комиссии.

13. Заседание Комиссии считается правомочным, если в нем принимает участие не менее 2/3 членов Комиссии.

14. Решения Комиссии принимаются простым большинством голосов лиц, входящих в состав Комиссии, присутствующих на заседаниях Комиссии. Принятые решения оформляются протоколом, который подписывается председательствующим и секретарем Комиссии. При равном количестве голосов голос председательствующего является решающим.

Особое мнение лиц, входящих в состав Комиссии и голосовавших против принятия решения, излагается в письменном виде и приобщается к решению Комиссии.

15. Комиссия ежегодно не позднее 25 декабря в письменной форме представляет в Правительство Иркутской области доклад о результатах деятельности Комиссии, утвержденный председателем Комиссии.

16. Организационно-техническое обеспечение деятельности Комиссии осуществляется министерством сельского хозяйства Иркутской области.

Заместитель Председателя Правительства Иркутской области
М.В. Безрядин

МИНИСТЕРСТВО ПО ФИЗИЧЕСКОЙ КУЛЬТУРЕ, СПОРТУ И МОЛОДЕЖНОЙ ПОЛИТИКЕ ИРКУТСКОЙ ОБЛАСТИ

П Р И К А З

5 марта 2013 года **№ 2-мпр**

Иркутск

Об утверждении Положения о проведении областного фестиваля национальных культур «Мой народ – моя гордость»

В соответствии с пунктом 2.28 приложения 2 к подпрограмме «Патриотическое воспитание граждан в Иркутской области и допризывная подготовка молодежи» на 2011-2013 годы долгосрочной целевой программы Иркутской области «Молодежь Иркутской области» на 2011-2013 годы, утвержденной постановлением Правительства Иркутской области от 13 октября 2010 года № 252-пп, руководствуясь статьей 21 Устава Иркутской области,

П Р И К А З Ы В А Ю:

1. Утвердить Положение о проведении областного фестиваля национальных культур «Мой народ – моя гордость» (прилагается).

2. Признать утратившим силу приказ министерства по физической культуре, спорту и молодежной политике Иркутской области от 22 февраля 2012 года № 5-мпр «Об утверждении Положения об областном фестивале национальных культур «Мой народ – моя гордость».

3. Настоящий приказ подлежит официальному опубликованию.

Министр И.В. Иванов

УТВЕРЖДЕНО
приказом министерства по физической культуре,
спорту и молодежной политике Иркутской области
от 5 марта 2013 г. № 2-мпр

ПОЛОЖЕНИЕ О ПРОВЕДЕНИИ ОБЛАСТНОГО ФЕСТИВАЛЯ НАЦИОНАЛЬНЫХ КУЛЬТУР «МОЙ НАРОД – МОЯ ГОРДОСТЬ»

Глава 1. Общие положения

1. Настоящее Положение определяет порядок проведения областного фестиваля национальных культур «Мой народ – моя гордость» (далее – фестиваль), критерии отбора, порядок подведения итогов и поощрения победителей фестиваля.

2. Фестиваль проводится ежегодно в целях воспитания культуры межнациональных и межэтнических отношений у молодежи, стимулирования народного художественного творчества.

Организатором фестиваля является министерство по физической культуре, спорту и молодежной политике Иркутской области (далее – министерство).

3. Задачи фестиваля:

а) ознакомление с богатой многовековой культурой, традициями и обычаями народов, проживающих на территории Иркутской области;

б) сохранение преемственности традиций народной художественной культуры;

в) развитие и популяризация различных видов искусства, научно-исследовательской деятельности;

г) взаимообмен культурными ценностями;

д) выявление и поддержка инициативной, талантливой молодежи области;

е) создание условий для реализации духовной и творческой активности молодежи;

ж) повышение исполнительского мастерства участников.

Глава 2. Жюри фестиваля

4. Для анализа и оценки представленных на фестиваль материалов формируется жюри фестиваля из представителей органов государственной власти Иркутской области и государственных учреждений Иркутской области, ученых, представителей общественности. Персональный состав жюри фестиваля утверждается распоряжением министерства в срок до 10 апреля текущего года.

5. Члены жюри фестиваля проводят анализ представленных на фестиваль материалов, оценивают их по критериям, указанными в пункте 15 настоящего Положения, и определяют победителей фестиваля.

6. В случае равенства баллов, решение жюри фестиваля принимается простым большинством голосов лиц, входящих в состав жюри фестиваля.

В случае равенства голосов, председатель жюри фестиваля, а в его отсутствие – заместитель председателя жюри фестиваля, имеет право решающего голоса.

7. Заседание жюри фестиваля правомочно, если в нем принимает участие более половины лиц, входящих в состав жюри фестиваля.

Глава 2. Порядок проведения фестиваля и критерии отбора

8. Право на участие в фестивале имеют молодые люди в возрасте от 14 до 30 лет включительно, проживающие на территории Иркутской области (далее – участники).

9. Фестиваль проводится по следующим номинациям:

а) «Научно-исследовательская деятельность»;

б) «Художественное творчество»;

в) «Музыкальное творчество»;

г) «Хореография».

10. Для участия в фестивале представляются следующие документы и материалы:

а) для участия в номинации «Научно-исследовательская деятельность» участник предоставляет:

заполненную заявку по форме согласно приложению 1 к настоящему Положению;

авторскую работу, выполненную в одной из следующих предметных областей: этнография, краеведение, генеалогия.

К участию в фестивале допускаются только индивидуальные работы, объемом не более 20 листов. Работы принимаются на бумажных носителях.

б) для участия в номинации «Художественное творчество» участник предоставляет:

заполненную заявку по форме согласно приложению 2 к настоящему Положению;

творческую работу, выполненную по одному из следующих направлений:

изобразительное искусство (живопись, графика на национальные темы);

декоративно-прикладное творчество (с использованием национального колорита);

резьба по дереву и бересте;

чеканка;

ювелирные изделия;

изделия из меха, кожи, конского волоса;

шитье, вышивка;

ковроткачество;

гобелен;

плетение;

национальная кукла;

керамика;

в) для участия в номинации «Музыкальное творчество» участник предоставляет:

заполненную заявку по форме согласно приложению 3 к настоящему Положению;

видеозапись своего выступления на электронном носителе;

г) для участия в номинации «Хореография» участник предоставляет:

заполненную заявку по форме согласно приложению 3 к настоящему Положению;

видеозапись своего выступления на электронном носителе.

11.Участие в фестивале проходит по двум возрастным группам:

1 группа – 14 - 20 лет;

2 группа – 21 - 30 лет.

12. Извещение о проведении фестиваля подлежит официальному опубликованию в общественно-политической газете «Областная» и размещению на официальном сайте министерства в информационно-телекоммуникационной сети «Интернет» (www.irksportmol.ru) не позднее 15 марта текущего года.

В извещении о проведении фестиваля указываются следующие сведения:

а) наименование, место нахождения, почтовый адрес, номер контактного телефона министерства;

б) сроки и порядок предоставления документов и материалов для участия в фестивале;

в) критерии и порядок отбора;

г) порядок и сроки объявления результатов фестиваля.

Для участия в фестивале документы и материалы, указанные в пункте 6 настоящего Положения, принимаются с 1 марта по 10 апреля текущего года в министерстве по адресу: 664027 г. Иркутск, ул. Ленина, 1, каб. 215, тел: 8(3952) 24-06-61.

13. Министерство в день получения документов и материалов, указанных в пункте 10 настоящего Положения, организует работу по их проверке. В случае если по результатам проверки выявлены несоответствия требованиям, указанным в пунктах 8 и (или) 10 настоящего Положения, министерство в течение 10 рабочих дней со дня выявления указанных несоответствий уведомляет претендентов на участие в фестивале об этом.

14. Министерство не позднее 15 апреля текущего года передает поступившие документы и материалы, соответствующие требованиям настоящего Положения, жюри фестиваля.

15. Предоставленные на фестиваль материалы оцениваются жюри фестиваля в совокупности по десятибалльной шкале, от лучшего к худшему, по следующим критериям:

а) в номинации «Научно-исследовательская деятельность»:

задачи исследования должны соответствовать цели;

автором обозначены исследовательский вопрос и гипотеза исследования;

присутствует обзор научной литературы в соответствующей области;

представлены собственные результаты исследования;

автором сформулированы выводы, соответствующие целям, задачам и гипотезе исследования;

б) в номинации «Художественное творчество»:

качество работ;

художественное мастерство;

самобытность;

национальный колорит;

в) в номинации «Музыкальное творчество»:

исполнительское мастерство, артистизм;

сценическая культура, национальный костюм;

эмоциональность;

соответствие музыкального материала постановке произведения;

самобытность и уникальность исполняемого произведения;

нравственно-эстетическое содержание произведений;

г) в номинации «Хореография»:

исполнительское мастерство, артистизм;

сценическая культура, национальный костюм;

нравственно-эстетическое содержание произведений;

самобытность и уникальность исполняемого произведения;

эмоциональность;

соответствие музыкального материала постановке произведения.

Глава 4. Порядок подведения итогов фестиваля и поощрения победителей

16. Подведение итогов фестиваля жюри фестиваля осуществляется в срок до 15 мая текущего года.

Решения жюри фестиваля оформляются протоколом не позднее

17 мая текущего года, который подписывается председателем жюри фестиваля, а в его отсутствие – заместителем председателя жюри фестиваля, и секретарем жюри фестиваля в день составления протокола.

17. Победителями фестиваля признаются 24 участника: по три участника (победители I, II, III степени), материалы которых, набрали наибольшее количество баллов в каждой номинации и в каждой возрастной группе.

18. На основании итогов фестиваля министерство в срок до 21 мая текущего года издает распоряжение об итогах фестиваля.

19. Победители фестиваля награждаются на торжественном гала-концерте, который организует министерство в срок до 31 мая текущего года.

20. Всем участникам фестиваля вручаются сертификаты участников фестиваля.

21. Итоги фестиваля размещаются на официальном сайте министерства в информационно-телекоммуникационной сети «Интернет» (www.irksportmol.ru) не позднее 31 мая текущего года.

Начальник управления по молодежной политике министерства
по физической культуре, спорту и молодежной политике Иркутской области
И.Н. Баканова

Приложение 1
к Положению о проведении областного
фестиваля национальных культур
«Мой народ – моя гордость»

ЗАЯВКА
на участие в областном фестивале национальных культур
«Мой народ – моя гордость»

Ф.И.О. участника

_____

(школа, класс, населенный пункт, домашний адрес)

_____

_____

Тема работы

_____

Краткая аннотация работы (до 100 печатных знаков)

_____

_____

_____

_____

_____

_____

Контактный телефон _____
Год рождения автора_____
Подпись участника _____

Приложение 2
к Положению о проведении областного
фестиваля национальных
культур «Мой народ – моя гордость»

ЗАЯВКА
на участие в областном фестивале национальных культур
«Мой народ – моя гордость»

1. Ф.И.О. автора (полностью):_____
2. Год рождения автора:_____
3. Место жительства:_____
4. Контактный телефон:_____
5. Название изделия:_____
7. Фотография изделия (10 см.*15 см.) – прилагается к изделию.

Подпись участника _____

Приложение 3
к Положению о проведении областного
фестиваля национальных
культур «Мой народ – моя гордость»

Заявка
на участие в областном фестивале национальных культур
«Мой народ – моя гордость»

Ф.И.О.	Домашний адрес, контактный тел.	Дата рождения	Номинация (направление)	Название работы

Подпись участника _____

АДМИНИСТРАЦИЯ
УСТЬ-ОРДЫНСКОГО БУРЯТСКОГО ОКРУГА

П Р И К А З

28 февраля 2013 года **№ 5-пр**

п. Усть-Ордынский

Об утверждении Положения о проведении окружного межмуниципального конкурса юных сказителей «Улигершин»

В соответствии с долгосрочной целевой программой Иркутской области «О сохранении и дальнейшем развитии бурятского языка в Усть-Ордынском Бурятском округе» на 2013-2016 годы, утвержденной постановлением Правительства Иркутской области от 20 июня 2012 года № 353-пп, руководствуясь статьей 21 Устава Иркутской области,

П Р И К А З Ы В А Ю:

1. Утвердить Положение о проведении окружного межмуниципального конкурса юных сказителей «Улигершин» (прилагается).

2. Настоящий приказ вступает в силу через десять календарных дней после его официального опубликования.

Заместитель Губернатора Иркутской области -
руководитель администрации Усть-Ордынского Бурятского округа
А.А. Прокопьев

УТВЕРЖДЕНО
приказом администрации
Усть-Ордынского Бурятского округа
от 28 февраля 2013 года № 5-пр

ПОЛОЖЕНИЕ О ПРОВЕДЕНИИ ОКРУЖНОГО МЕЖМУНИЦИПАЛЬНОГО КОНКУРСА ЮНЫХ СКАЗИТЕЛЕЙ «УЛИГЕРШИН»

Глава 1. ОБЩИЕ ПОЛОЖЕНИЯ

1. Настоящее Положение определяет условия и порядок проведения окружного межмуниципального конкурса юных сказителей «Улигершин» (далее – конкурс).

2. Конкурс проводится в целях содействия процессу сохранения, развития и популяризации уникального вида устного народного творчества бурят – улигера и исполнительской школы улигершинов, выявления и поддержки самобытных исполнителей среди детей и молодежи Усть-Ордынского Бурятского округа (далее - округ), совершенствования их мастерства.

3. Организацию проведения конкурса осуществляет администрация Усть-Ордынского Бурятского округа (далее - администрация округа).

4. В конкурсе могут принять участие физические лица в возрасте от 9 до 18 лет, зарегистрированные по месту жительства, по месту пребывания на территории округа (далее - участники конкурса).

5. Конкурс проводится в 3 этапа – поселенческий, районный и окружной.

6. Используемые термины:

организатор конкурса – администрация Усть-Ордынского Бурятского округа;

поселенческая конкурсная комиссия – конкурсная комиссия сельского поселения Иркутской области (далее - область), наделенного статусом сельского поселения (пожелавшего участвовать в конкурсе), находящегося на территории округа, осуществляющая рассмотрение заявок на участие в конкурсе и определение победителей конкурса на уровне сельского поселения (первый этап конкурса);

районная конкурсная комиссия – конкурсная комиссия муниципального образования Иркутской области, наделенного статусом муниципального района, находящегося на территории округа и пожелавшего участвовать в конкурсе, осуществляющая рассмотрение заявок на участие в конкурсе и определение победителей конкурса на уровне муниципального района (второй этап конкурса);

окружная конкурсная комиссия – конкурсная комиссия при администрации округа по проведению конкурса, осуществляющая рассмотрение заявок на участие в конкурсе и определение победителей конкурса на окружном уровне (третий этап конкурса);

участник конкурса – физическое лицо в возрасте от 9 до 18 лет, зарегистрированное по месту жительства, по месту пребывания на территории Усть-Ордынского Бурятского округа, подавшее заявку в установленном порядке и принимающее участие в конкурсе;

победитель конкурса – участник конкурса, признанный победителем на основании решения конкурсной комиссии.

Глава 2. КОНКУРСНЫЕ КОМИССИИ

7. Поселенческая конкурсная комиссия состоит из председателя поселенческой конкурсной комиссии, заместителя председателя поселенческой конкурсной комиссии, секретаря поселенческой конкурсной комиссии и лиц, входящих в состав поселенческой конкурсной комиссии. В состав поселенческой конкурсной комиссии входят не менее 5 человек.

В состав поселенческой конкурсной комиссии в установленном порядке включаются представители органов местного самоуправления, а также по согласованию представители некоммерческих организаций.

Персональный состав поселенческой конкурсной комиссии утверждается правовым актом органа местного самоуправления соответствующего муниципального образования области.

8. Районная конкурсная комиссия состоит из председателя районной конкурсной комиссии, заместителя председателя районной конкурсной комиссии, секретаря и лиц, входящих в состав районной конкурсной комиссии. В состав районной конкурсной комиссии входят не менее 5 человек.

В состав районной конкурсной комиссии включаются представители органов местного самоуправления соответствующего муниципального образования Иркутской области, а так же по согласованию представители некоммерческих организаций.

Персональный состав районной конкурсной комиссии утверждается муниципальным правовым актом органа местного самоуправления соответствующего муниципального образования Иркутской области.

9. Окружная конкурсная комиссия состоит из председателя окружной конкурсной комиссии, заместителя председателя окружной конкурсной комиссии, секретаря окружной конкурсной комиссии и членов окружной конкурсной комиссии. В состав окружной конкурсной комиссии входят не менее 5 человек.

В состав окружной конкурсной комиссии в установленном порядке включаются представители исполнительных органов государственной власти Иркутской области, а также по согласованию представители некоммерческих организаций.

Персональный состав окружной конкурсной комиссии утверждается правовым актом администрации округа не позднее чем за 30 календарных дней до начала проведения конкурса.

10. Работа поселенческой конкурсной комиссии, районной конкурсной комиссии и окружной конкурсной комиссии (далее – конкурсные комиссии) осуществляется в форме заседания. Проводит заседание председатель конкурсной комиссии либо в случае его отсутствия заместитель председателя конкурсной комиссии.

11. Конкурсные комиссии правомочны решать вопросы, отнесенные к их компетенции, если на заседании присутствуют более половины от общего числа лиц, входящих в состав конкурсной комиссии.

Решения конкурсных комиссий принимаются простым большинством голосов присутствующих на заседании лиц, входящих в состав конкурсной комиссии. При голосовании каждое лицо, входящее в состав конкурсной комиссии, имеет один голос. При равенстве голосов решающим является голос председателя конкурсной комиссии либо в случае его отсутствия - заместителя председателя конкурсной комиссии, ведущего заседание конкурсной комиссии.

12. Решения конкурсных комиссий оформляются протоколом, который подписывается председателем конкурсной комиссии либо в случае его отсутствия - заместителем председателя конкурсной комиссии, ведущим заседание комиссии, и секретарем конкурсной комиссии в течение 7 дней со дня проведения заседания конкурсной комиссии.

Глава 3. УСЛОВИЯ УЧАСТИЯ В КОНКУРСЕ

13. Извещение о проведении конкурса размещается на официальном сайте организатора конкурса в информационно-телекоммуникационной сети Интернет (http://uobo.irkobl.ru) (далее - официальный сайт организатора конкурса), а также публикуется в общественно-политической газете «Областная» не позднее, чем за 20 дней до начала проведения первого этапа конкурса.

В извещении должна содержаться информация об условиях проведения конкурса, критериях и порядке оценки участников конкурса, месте, сроке и порядке представления документов, необходимых для участия в конкурсе, размере и форме награды, порядке и сроке объявления результатов конкурса.

14. Конкурс проводится по следующим группам участников конкурса:

1 группа – физические лица в возрасте от 9 до 13 лет;

2 группа – физические лица в возрасте от 14 до 18 лет.

15. Для участия в конкурсе физические лица – претенденты на участие в конкурсе в срок, установленный извещением о проведении первого этапа конкурса, который должен составлять не менее 10 рабочих дней, представляют в поселенческую конкурсную комиссию по месту жительства (месту пребывания) следующие документы:

1) заявку на участие в конкурсе по форме согласно приложению 1 к настоящему Положению;

2) портфолио участника, которое содержит его биографические данные, учебные и творческие достижения, родословное древо, рассказ об уважаемых и почитаемых представителях рода с фотографиями;

3) копию паспорта или иного документа, удостоверяющего личность, а также копию свидетельства о регистрации по месту жительства (в случае отсутствия сведений о регистрации в документе, удостоверяющем личность), копию свидетельства о регистрации по месту пребывания (в случае подачи заявки участником конкурса, временно пребывающим на территории округа).

16. Участие в конкурсе является добровольным.

17. Поселенческая конкурсная комиссия в течение 10 календарных дней со дня окончания приема документов принимает решение об отказе в допуске к участию в конкурсе в случае если:

а) документы представлены позднее срока, установленного пунктом 15 настоящего Положения;

б) представлен неполный перечень документов, указанных в пункте 15 настоящего Положения;

в) физическое лицо – претендент на участие в конкурсе не соответствует требованиям, установленным пунктом 4 настоящего Положения.

Мотивированное решение об отказе в допуске к участию в конкурсе направляется физическому лицу в течение 10 рабочих дней со дня принятия решения председателем поселенческой конкурсной комиссии.

Глава 4. ПОРЯДОК ПРОВЕДЕНИЯ КОНКУРСА

18. На первом этапе конкурса поселенческая конкурсная комиссия в день представления документов, указанных в пункте 15 настоящего Положения, осуществляет их регистрацию.

19. Поселенческая конкурсная комиссия рассматривает и оценивает представленные документы, а также производит оценку каждого участника конкурса по критериям, установленным в пункте 28 настоящего Положения, с использованием пятибалльной системы в течение 10 дней со дня окончания приема документов.

Оценка каждого участника конкурса поселенческой конкурсной комиссией производится с использованием следующих конкурсных испытаний:

а) «Визитка».

Формат: каждый участник конкурса представляет визитную карточку (самопрезентация). В визитную карточку необходимо включить фрагмент показа национального обряда с благопожеланием, исполнение народной песни (1 куплет). Допускается участие группы поддержки, численностью не более 7 человек.

Регламент: до 20 мин.

б) «Улигер».

Формат: каждый участник исполняет 1 улигер, желательно под музыкальное сопровождение на национальном инструменте (сур или морин-хуур). Исполнение фонограмм не допускается. Наличие национального костюма обязательно.

Регламент: 1 группа до 10 мин., 2 группа до 15 мин.

Каждое конкурсное испытание оценивается отдельно. Все баллы, полученные участником конкурса за каждое конкурсное испытание, суммируются.

20. По итогам проведения первого этапа конкурса определяется победитель в соответствующей группе от каждого муниципального образования Иркутской области, наделенного статусом сельского поселения.

Победителем первого этапа конкурса признается участник конкурса, набравший максимальное количество баллов по отношению к остальным участникам конкурса в соответствующей группе.

В случае равенства количества баллов у нескольких участников конкурса победитель определяется путем открытого голосования членов муниципальной конкурсной комиссии, с учетом сведений об участнике конкурса, указанных в портфолио.

21. Поселенческая конкурсная комиссия:

а) в течение 10 календарных дней со дня окончания приема документов на участие в конкурсе, указанного в извещении о проведении первого этапа конкурса, выявляет победителя первого этапа конкурса по каждой группе участников конкурса;

б) формирует по каждому победителю первого этапа конкурса пакет документов, указанных в пункте 15 настоящего Положения.

Вышеперечисленные документы в срок, указанный в извещении о проведении второго этапа конкурса, который должен составлять не менее 10 рабочих дней, представляются в районную конкурсную комиссию. Документы представляются лично под расписку или путем направления через организации федеральной почтовой связи. Дата представления документов через организации федеральной почтовой связи определяется по дате, указанной на почтовом штемпеле организации федеральной почтовой связи по месту отправления.

22. Второй этап конкурса проводится в срок, установленный извещением о проведении конкурса.

23. На втором этапе конкурса районная конкурсная комиссия осуществляет рассмотрение представленных документов и оценку участников конкурса с использованием конкурсных испытаний и балльной системы оценки, предусмотренных в пунктах 19, 28 настоящего Положения.

По итогам проведения второго этапа конкурса определяется победитель в соответствующей группе от каждого муниципального образования Иркутской области, наделенного статусом муниципального района.

Победителем второго этапа конкурса признается участник конкурса, набравший максимальное количество баллов по отношению к остальным участникам конкурса в соответствующей группе.

В случае равенства количества баллов у нескольких участников конкурса победитель определяется путем открытого голосования членов районной конкурсной комиссии, с учетом сведений об участнике конкурса, указанных в портфолио.

24. Районная конкурсная комиссия:

а) в течение 10 календарных дней со дня окончания приема документов на участие в конкурсе, указанного в извещении о проведении второго этапа конкурса, выявляет победителя по каждой группе участников конкурса второго этапа конкурса;

б) формирует по каждому победителю второго этапа конкурса пакет документов, указанных в пункте 15 настоящего Положения.

Вышеперечисленные документы в срок, указанный в извещении о проведении третьего этапа конкурса, который должен составлять не менее 10 рабочих дней представляются организатору конкурса по адресу: 669001, Иркутская область, пос. Усть-Ордынский, ул. Ленина, 18 кабинет 218. Документы представляются лично под расписку делопроизводителю организатора конкурса или путем направления через организации федеральной почтовой связи. Дата представления документов через организации федеральной почтовой связи определяется по дате, указанной на почтовом штемпеле организации федеральной почтовой связи по месту отправления.

25. Третий этап конкурса проводится в срок, установленный извещением о проведении конкурса.

26. На третьем этапе конкурса окружная конкурсная комиссия осуществляет рассмотрение представленных документов и оценку участников конкурса с использованием конкурсных испытаний и балльной системы оценки, предусмотренных в пунктах 19, 28 настоящего Положения.

Победителями третьего этапа конкурса признаются участники конкурса, набравшие максимальное количество баллов по отношению к остальным участникам конкурса в своей группе.

В случае равенства количества баллов у нескольких участников конкурса победитель определяется путем открытого голосования членов окружной конкурсной комиссии с учетом сведений об участнике конкурса, указанных в портфолио.

27. Окружная конкурсная комиссия в течение 20 календарных дней со дня окончания приема документов, указанного в извещении о проведении третьего этапа конкурса, определяет победителей конкурса в двух группах, которые ранжируются по 1, 2, 3 призовым местам.

Глава 5. КРИТЕРИИ ОЦЕНКИ УЧАСТНИКОВ КОНКУРСА И НАГРАЖДЕНИЕ ПОБЕДИТЕЛЕЙ КОНКУРСА

28. Для оценки участников конкурса используется следующие критерии оценки:

№ п/п	Критерии оценок	Баллы
	«Визитка»	
1.	Художественный уровень представленной программы (самопрезентация)	1-5
2.	Степень оригинальности	1-5
3.	Сценическая культура	1-5
4.	Наличие национального костюма, портфолио, реквизита	1-5
5.	Соблюдение регламента	1-5
	«Улигер»	
1.	Сохранение и преемственность традиций исполнения улигера	1-5
2.	Исполнительское мастерство, артистизм	1-5
3.	Сценическая культура	1-5
4.	Музыкальное сопровождение на национальном инструменте (сур или морин-хуур)	1-5
5.	Соблюдение регламента	1-5
	Оформление портфолио	
1.	Высокое, качественное оформление с применением творческих приемов	1-5
2.	Учебные и творческие достижения	1-5
3.	Родословное древо	1-5
4.	Рассказ об уважаемых почитаемых представителях рода с фотографиями	1-5

Максимальное количество баллов - 70 баллов.

29. Итоги конкурса утверждаются правовым актом организатора конкурса не позднее 15 дней со дня подписания протокола конкурсной комиссией.

30. Победителям конкурса в двух группах вручаются дипломы I, II, III степени в соответствии с присужденным призовым местом и памятные подарки стоимостью 11 000 (одиннадцать тысяч), 8 000 (восемь тысяч), 5 000 (пять тысяч) рублей соответственно.

Участникам третьего этапа вручаются дипломы участника и памятные подарки стоимостью 1 000 (одна тысяча) рублей.

31. Объявление результатов конкурса, награждение победителей и участников третьего этапа конкурса осуществляется на церемонии закрытия конкурса.

Награждение осуществляется в пос. Усть-Ордынский.

32. Информация об итогах конкурса публикуется в общественно – политической газете «Областная» не позднее чем через 35 календарных дней со дня издания правового акта организатора конкурса об итогах конкурса размещается на официальном сайте организатора конкурса.

33. Окружная конкурсная комиссия выдвигает победителя конкурса во второй группе на конкурсный отбор для присуждения премии Президента Российской Федерации в рамках реализации приоритетного национального проекта «Образование» по направлению «Государственная поддержка талантливой молодежи».

Временно замещающая должность начальника отдела образования на национальных (родных)
языках управления по сохранению и развитию национальной самобытности
Л.П. Мантагуева

Приложение 1
к Положению о проведении
окружного межмуниципального
конкурса юных сказителей
«Улигершин»

Заявка на участие
в окружном межмуниципальном конкурсе юных сказителей «Улигершин»

№ п/п	ФИО участника	Дата рождения, возраст	Контактные данные (почтовый адрес, мобильный телефон, e-mail)	ФИО руководителя

Дата подачи заявки _____ Подпись _____

МИНИСТЕРСТВО ПО ФИЗИЧЕСКОЙ КУЛЬТУРЕ, СПОРТУ И МОЛОДЕЖНОЙ ПОЛИТИКЕ ИРКУТСКОЙ ОБЛАСТИ

П Р И К А З

5 марта 2013 года **№ 3-мпр**

Иркутск

Об утверждении Положения об областном конкурсе программ по организации молодежных информационных центров

В целях эффективной реализации мероприятий молодежной политики, в соответствии с пунктом 1.4 приложения 2 к долгосрочной целевой программе Иркутской области «Молодежь Иркутской области» на 2011-2013 годы, утвержденной постановлением Правительства Иркутской области от 13 октября 2010 года № 252–пп, Положением о министерстве по физической культуре, спорту и молодежной политике Иркутской области, утвержденным постановлением Правительства Иркутской области от 9 марта 2010 года № 32-пп, руководствуясь статьей 21 Устава Иркутской области:

ПРИКАЗЫВАЮ:

1. Утвердить Положение об областном конкурсе программ по организации молодежных информационных центров (прилагается).

2. Настоящий приказ вступает в силу через 10 календарных дней после его официального опубликования.

Министр И.В. Иванов

УТВЕРЖДЕНО
приказом министерства по физической культуре,
спорту и молодежной политике Иркутской области
от 5 марта 2013 года № 3-мпр

ПОЛОЖЕНИЕ
ОБ ОБЛАСТНОМ КОНКУРСЕ ПРОГРАММ ПО ОРГАНИЗАЦИИ МОЛОДЕЖНЫХ ИНФОРМАЦИОННЫХ ЦЕНТРОВ

Глава 1. Общие положения

1. Министерство по физической культуре, спорту и молодежной политике Иркутской области (далее - министерство) и областное государственное казенное учреждение «Центр социальных и информационных услуг для молодежи» (далее – ОГКУ «ЦСИУМ») в целях создания условий для успешной социализации и эффективной самореализации молодежи, качественного развития потенциала молодежи и его использования в интересах инновационного развития Иркутской области, в соответствии с пунктом 1.4 приложения 2 к долгосрочной целевой программе Иркутской области «Молодежь Иркутской области» на 2011-2013 годы, утвержденной постановлением Правительства Иркутской области от 13 октября 2010 года № 252-пп, проводит областной конкурс программ по организации молодежных информационных центров (далее - Конкурс).

2. Настоящее Положение определяет порядок проведения Конкурса, критерии конкурсного отбора программ по организации молодежных информационных центров (далее - Программа), функции Экспертного совета Конкурса (далее – Экспертный совет), порядок подведения итогов и награждения победителей Конкурса.

3. Конкурс является одним из видов областной государственной поддержки, поощрением деятельности общественных объединений, оказывающих социальные услуги детям и молодежи.

4. Цель проведения Конкурса – содействие созданию центров, работающих в сфере информационного обеспечения молодежи, содействовать удовлетворению информационных потребностей молодежи.

5. Задачами Конкурса являются:

а) информационное сопровождение мероприятий в сфере молодежной политики;

б) мониторинг СМИ по теме «Молодежная политика»;

в) увеличение посещаемости сайтов, порталов молодежных СМИ;

г) создание системы информационного обеспечения молодежи и молодежной политики;

д) обеспечение молодежи информацией о ее правах и возможностях, конкурсах, мероприятиях в наиболее важных сферах жизнедеятельности;

е) привлечение внимания к проблемам молодежи;

ж) развитие сети информационных центров, создание баз данных по молодежной проблематике;

з) создание качественной молодежной информационной инфраструктуры (сайты, порталы, молодежные СМИ);

и) распространение передового опыта в сфере информационного обеспечения молодежи.

Глава 2. Условия и порядок проведения конкурса

6. ОГКУ «ЦСИУМ» осуществляет электронную рассылку информационных писем органам по делам молодежи муниципальных образований Иркутской области, содержащих сведения о названии Конкурса, дате проведения, условиях участия. Представить Программы на Конкурс имеют право заявители, оказывающие социальные услуги детям и молодежи, зарегистрированные в установленном законодательством порядке, осуществляющие деятельность на территории Иркутской области, получившие информацию из СМИ и приглашение к участию в Конкурсе от органа по делам молодежи своего муниципального образования посредством электронной рассылки и (или) в печатном виде.

7. На Конкурс представляются Программы, предусматривающие:

а) использование результативных, в том числе инновационных, социальных технологий, моделей и методик в сфере информационного обеспечения молодежи;

б) разработку и реализацию с участием молодежи долгосрочных информационных проектов;

в) содействие в реализации муниципальных программ и мероприятий, направленных на информационное обеспечение молодежи и удовлетворение информационных потребностей молодежи;

г) постоянный мониторинг наиболее актуальных молодежных проблем;

д) информационную поддержку и освещение мероприятий молодежной политики муниципального образования Иркутской области;

е) поддержку и развитие деятельности молодых журналистов и молодежных СМИ на территории муниципального образования Иркутской области;

ж) решение в ходе реализации Программы проблемы, актуальной для целевой группы молодежи;

з) механизм оценки эффективности и ожидаемые результаты от реализации Программы;

и) возможность достижения результатов в установленный период реализации Программы.

8. Для участия в Конкурсе необходимо предоставить на бумажном носителе и в электронном виде (на диске формата DVD, CD) следующие документы:

а) заявку на участие в Конкурсе (Приложение 1);

б) информационную карту Программы (Приложение 2);

в) Программу в печатном и электронном виде в двух экземплярах;

г) копии учредительных документов организации, подавшей заявку на Конкурс;

д) копию свидетельства о государственной регистрации;

е) копии документов, подтверждающих наличие помещения для организации деятельности молодежного информационного центра (договор аренды, договор безвозмездного пользования, документы, подтверждающие право собственности на помещение);

ж) копии документов о соответствующем уровне образования и (или) квалификации специалистов, осуществляющих кадровое обеспечение Программы (дипломы, сертификаты).

9. К содержанию и оформлению Программы предъявляются следующие требования:

а) актуальность реализации Программы на территории муниципального образования Иркутской области;

б) цели, задачи, механизм реализации Программы, мероприятия и сроки их выполнения, режим работы молодежного информационного центра;

в) кадровое обеспечение Программы с указанием места работы и занимаемой должности специалистов в рамках реализации Программы;

г) предполагаемые затраты и источники финансирования Программы, смета расходов, в том числе на услуги связи, Интернет, реализацию мероприятий в рамках выполнения Программы;

д) качественный и количественный анализ аудитории, на которую рассчитана деятельность молодежного информационного центра в муниципальном образовании Иркутской области;

е) методическое обеспечение Программы;

ж) соответствие деятельности, планируемой к осуществлению в рамках Программы, уставной деятельности организации, подавшей заявку на Конкурс;

з) механизм оценки эффективности и ожидаемые результаты от реализации Программы.

10. Критерии оценки представленных на Конкурс Программ:

а) актуальность Программы и целесообразность деятельности молодежного информационного центра на территории муниципального образования Иркутской области;

б) качество кадрового состава и методического обеспечения Программы;

в) уровень проработки программных мероприятий;

г) эффективность и ожидаемые результаты от реализации Программы.

11. Порядок и сроки проведения Конкурса:

а) заявки на участие в Конкурсе принимаются с 1 апреля по 31 мая 2013 года в ОГКУ «ЦСИУМ» по адресу: г. Иркутск, ул. Карла Маркса, 47, оф.102, тел.: (3952) 20-35-37, адрес электронной почты: centro@ampirk.ru;

б) представленные Программы оцениваются Экспертным советом Конкурса с 1 по 30 июня 2013 года;

в) итоги конкурса утверждаются распорядительным актом министерства в течение 10 рабочих дней со дня заседания Экспертного совета Конкурса;

г) заявители, представившие Программы признанные Экспертным советом победителями Конкурса, награждаются дипломами и ценными призами (оргтехника, инвентарь, оборудование). Призы передаются Победителям Конкурса в течение трех месяцев со дня утверждения итогов Конкурса на основании заключаемого соглашения в установленном порядке;

д) Программы, не соответствующие требованиям, установленным пунктом 9 настоящего Положения, а также документы, предусмотренные пунктом 8 настоящего Положения, поданные после истечения срока подачи, установленного пунктом 11 настоящего Положения, к участию в Конкурсе не допускаются. Программы не рецензируются, не комментируются. Документы и программы, представленные на Конкурс, не возвращаются.

Глава 3. Экспертный совет Конкурса

12. Экспертный совет Конкурса является совещательным органом при министерстве.

13. В состав Экспертного совета Конкурса входят по согласованию представители СМИ, органов государственной власти, областных государственных учреждений. Персональный состав Экспертного совета конкурса утверждается распорядительным актом министерства.

14. Экспертный совет Конкурса проводит анализ Программ, привлекая при необходимости независимых экспертов, готовит предложения о победителях Конкурса.

15. Заседание Экспертного совета Конкурса правомочно, если в нем принимает участие более половины членов Экспертного совета Конкурса.

16. Итоги конкурса утверждаются решениями Экспертного совета Конкурса, принимаются простым большинством голосов присутствующих на заседании членов Экспертного совета Конкурса. При равенстве голосов голос председателя Экспертного совета Конкурса является решающим.

17. Решения оформляются протоколом, который подписывается председателем и секретарем Экспертного совета Конкурса.

Глава 4. Заключительные положения

18. Победители в течение 30 дней со дня получения приза предоставляют в ОГКУ «ЦСИУМ» акт о постановке на баланс организации – победителя Конкурса оргтехники, инвентаря, оборудования.

19. Реализация Программы – победителя Конкурса начинается не позднее 1 октября 2013 года и рассчитана на период не менее до 31 декабря 2013 года. Организация – победитель Конкурса ежеквартально предоставляет в ОГКУ «ЦСИУМ» на электронную почту centro@ampirk.ru аналитический отчет о ходе реализации Программы.

20. Итоги конкурса доводятся до сведения общественных объединений, представивших на конкурс программы, в 30 дневный срок со дня подписания соответствующего правового акта министерства.

Директор областного государственного казенного учреждения
«Центр социальных и информационных услуг для молодежи»
О.И. Юткелите

Приложение 1
к Положению
об областном конкурсе программ
по организации молодежных
информационных центров

(Заполняется на бланке общественного объединения с указанием даты и исходящего номера)

Министру по физической культуре,
спорту и молодежной политике
Иркутской области
_____

ЗАЯВКА
НА УЧАСТИЕ В ОБЛАСТНОМ КОНКУРСЕ ПРОГРАММ
ПО ОРГАНИЗАЦИИ МОЛОДЕЖНЫХ ИНФОРМАЦИОННЫХ ЦЕНТРОВ

_____,
(полное название общественного объединения, реализующего программу)

изучив Положение об областном конкурсе программ по организации молодежных информационных центров, утвержденное приказом министерства по физической культуре, спорту и молодежной политике Иркутской области от _____, заявляет об участии в конкурсе.

Руководитель общественного
объединения подпись ФИО
печать

Приложение 2
к Положению
об областном конкурсе программ
по организации молодежных
информационных центров

ИНФОРМАЦИОННАЯ КАРТА ПРОГРАММЫ

1. Полное наименование программы.
2. Территория, представившая программу (район, населенный пункт).
3. Автор и руководитель программы (ФИО, место работы, должность, телефон).
4. Заявитель, подавший заявку на участие в конкурсе (Ф.И.О., место работы, должность, телефон).
5. Юридический и фактический адрес общественного объединения.
6. Телефон, факс, e-mail общественного объединения.
7. Сроки реализации.
8. Целевая аудитория (возраст, социальный состав и другие имеющиеся данные).
9. География участников (место реализации проекта).
10. Условия участия в программе.
11. Количественные показатели эффективности по итогам реализации программы.
12. Особая информация и примечания.

Руководитель общественного
объединения подпись ФИО
печать

МИНИСТЕРСТВО ТРУДА И ЗАНЯТОСТИ ИРКУТСКОЙ ОБЛАСТИ

П Р И К А З

27 февраля 2013 г. **№ 7-мпр**

Иркутск

О перечне приоритетных профессий (специальностей) для профессиональной подготовки, переподготовки и повышения квалификации безработных граждан на 2013 год

В соответствии со статьей 7.1-1 Закона Российской Федерации от 19 апреля 1991 года № 1032-1 «О занятости населения в Российской Федерации», подпунктом 40 пункта 7 Положения о министерстве труда и занятости Иркутской области, утвержденного постановлением Правительства Иркутской области от 3 декабря 2012 года № 688-пп, руководствуясь статьей 21 Устава Иркутской области,

П Р И К А З Ы В А Ю:

1. Утвердить прилагаемый перечень приоритетных профессий (специальностей) для профессиональной подготовки, переподготовки и повышения квалификации безработных граждан на 2013 год.

2. Настоящий приказ вступает в силу через десять календарных дней после его официального опубликования.

Министр труда и занятости Иркутской области
Н.В. Брускова

УТВЕРЖДЕНО
приказом министерства труда
и занятости Иркутской области
от 27.02.2013 № 7-мпр

Перечень приоритетных профессий (специальностей) для профессиональной подготовки, переподготовки и повышения квалификации безработных граждан на 2013 год

Арматурщик
Асфальтобетонщик
Бармен
Бетонщик
Бухгалтер
Вальщик леса
Водитель автомобиля
Водитель погрузчика
Газорезчик
Дизайнер - отделочник помещений
Жестянщик
Заточник
Заточник деревообрабатывающего инструмента
Каменщик
Кассир
Кладовщик
Кондитер
Кондуктор
Кровельщик по рулонным кровлям и по кровлям из штучных материалов
Кровельщик по стальным кровлям
Лаборант
Маляр
Массажист
Мастер строительных и монтажных работ
Машинист (кочегар) котельной
Машинист автовышки и автогидроподъемника
Машинист автогрейдера
Машинист бульдозера
Машинист буровой установки
Машинист дорожно-транспортных машин
Машинист компрессорных установок
Машинист крана (крановщик)
Машинист крана автомобильного
Машинист погрузочно-доставочной машины
Машинист трелевочной машины
Машинист трубоукладчика
Машинист экскаватора
Менеджер (по персоналу, в коммерческой деятельности, в торговле, в прочих отраслях)
Монтажник – установщик окон
Монтажник по монтажу стальных и железобетонных конструкций
Монтажник санитарно-технических систем и оборудования
Монтажник систем вентиляции, кондиционирования воздуха, пневмотранспорта и аспирации
Монтажник технологического оборудования и связанных с ним конструкций
Монтер пути
Наладчик деревообрабатывающего оборудования
Наладчик технологического оборудования
Облицовщик-мозаичник
Облицовщик-мраморщик
Облицовщик-плиточник
Обувщик по ремонту обуви
Оператор заправочных станций
Оператор ленточного оборудования
Оператор технологических установок
Оператор электронно-вычислительных и вычислительных машин (с изучением программ: «1С:Предприятие», 1С:Бухгалтерия», «1С:Торговля, склад», «Автокад», «Гранд СМЕТА», «3D MAX», компьютерной графики и рекламного дизайна, языков программирования и др.)
Отделочник железобетонных изделий
Официант
Охранник
Парикмахер
Пекарь
Пилоправ
Плотник
Повар
Помощник бурильщика эксплуатационного и разведочного бурения скважин на нефть и газ
Портной
Продавец непродовольственных товаров
Продавец продовольственных товаров
Пультовщик электроплавильной печи
Раскряжевщик
Сварщик арматурных сеток и каркасов
Сверловщик
Слесарь по контрольно-измерительным приборам и автоматике
Слесарь по ремонту автомобилей
Слесарь по ремонту технологических установок
Слесарь по сборке металлоконструкций
Слесарь-ремонтник
Слесарь-сантехник
Сталевар электропечи
Станочник деревообрабатывающих станков
Станочник специальных металлообрабатывающих станков
Станочник-распиловщик
Столяр
Столяр строительный
Стропальщик
Токарь
Тракторист
Тракторист-машинист сельскохозяйственного производства
Укладчик проката
Фрезеровщик
Чокеровщик
Швея
Штукатур
Электрик участка
Электрогазосварщик
Электромонтажник по кабельным сетям
Электромонтажник по силовым сетям и электрооборудованию
Электромонтер охранно-пожарной сигнализации
Электромонтер по ремонту и обслуживанию электрооборудования
Электросварщик на автоматических и полуавтоматических машинах
Электросварщик ручной сварки
Электрослесарь (слесарь) дежурный и по ремонту оборудования

Заместитель министра труда и занятости
Иркутской области
Е.Л. Егорова

УКАЗ
ПРЕЗИДЕНТА РОССИЙСКОЙ ФЕДЕРАЦИИ

О награждении государственными наградами
Российской Федерации

За заслуги в области здравоохранения и многолетнюю добросовестную работу присвоить почетное звание:

«ЗАСЛУЖЕННЫЙ ВРАЧ РОССИЙСКОЙ ФЕДЕРАЦИИ»

РУДЫХ Галине Евгеньевне – врачу муниципального автономного учреждения здравоохранения города Иркутска «Городская Ивано-Матренинская детская клиническая больница»

Президент Российской Федерации
В. Путин

Москва, Кремль
1 марта 2013 года
№ 180

СЛУЖБА ПО ТАРИФАМ ИРКУТСКОЙ ОБЛАСТИ

П Р И К А З

7 марта 2013 года **№ 45-спр**

Иркутск

Об установлении тарифов на тепловую энергию, отпускаемую индивидуальным предпринимателем Н.А. Прокопьевой

В соответствии с Федеральным законом от 27 июля 2010 года № 190-ФЗ «О теплоснабжении», постановлением Правительства Российской Федерации от 26 февраля 2004 года № 109 «О ценообразовании в отношении электрической и тепловой энергии в Российской Федерации», приказом Федеральной службы по тарифам от 9 октября 2012 года № 231-э/4, руководствуясь Положением о службе по тарифам Иркутской области, утвержденным постановлением Правительства Иркутской области от 7 июня 2012 года № 303-пп, в целях приведения раннее принятого решения об установлении тарифов в соответствие с законодательством Российской Федерации, учитывая итоги рассмотрения данного вопроса на заседании Правления службы по тарифам Иркутской области 7 марта 2013 года,

П Р И К А З Ы В А Ю:

1. Установить и ввести в действие с 1 апреля 2013 года тарифы на тепловую энергию, отпускаемую индивидуальным предпринимателем Н.А. Прокопьевой, с календарной разбивкой согласно приложению.

2. Компенсацию выпадающих доходов индивидуального предпринимателя Н.А. Прокопьевой от реализации населению тепловой энергии по тарифам, не обеспечивающим возмещение экономически обоснованных расходов, осуществлять за счет средств областного бюджета, предусмотренных в законе Иркутской области об областном бюджете на соответствующий финансовый год.

3. Признать утратившим силу с 1 апреля 2013 года приказ службы по тарифам Иркутской области от 22 октября 2012 года № 117-спр «Об установлении тарифов на тепловую энергию, отпускаемую индивидуальным предпринимателем Н.А. Прокопьевой».

4. Настоящий приказ подлежит официальному опубликованию.

Временно замещающий должность руководителя службы
М.В. Басов

Приложение
к приказу службы по тарифам
Иркутской области
от 7 марта 2013 года № 45-спр

ТАРИФЫ НА ТЕПЛОВУЮ ЭНЕРГИЮ
ДЛЯ ПОТРЕБИТЕЛЕЙ ИНДИВИДУАЛЬНОГО ПРЕДПРИНИМАТЕЛЯ
Н.А. ПРОКОПЬЕВОЙ

№ п/п		Период действия	Тариф на тепловую энергию (НДС не облагается)					
			Горячая вода	Отборный пар давлением				Острый и редуцированный пар
				от 1,2 до 2,5 кг/см²	от 2,5 до 7,0 кг/см²	от 7,0 до 13,0 кг/см²	свыше 13,0 кг/см²	
1	Потребители, оплачивающие производство и передачу тепловой энергии							
	одноставочный тариф, руб/Гкал	с 01.04.2013 по 30.06.2013	1 918,52	-	-	-	-	-
		с 01.07.2013	1 986,10	-	-	-	-	-
	Население							
	одноставочный тариф, руб/Гкал	с 01.04.2013 по 30.06.2013	1 676,13	-	-	-	-	-
		с 01.07.2013	1 877,27	-	-	-	-	-
2	Потребители, оплачивающие производство тепловой энергии (получающие тепловую энергию на коллекторах производителей)							
	одноставочный тариф, руб/Гкал	с 01.04.2013 по 30.06.2013	-	-	-	-	-	-
		с 01.07.2013	-	-	-	-	-	-
	Население							
	одноставочный тариф, руб/Гкал	с 01.04.2013 по 30.06.2013	-	-	-	-	-	-
		с 01.07.2013	-	-	-	-	-	-

Начальник управления службы
В.В. Малых

МИНИСТЕРСТВО ЖИЛИЩНОЙ ПОЛИТИКИ, ЭНЕРГЕТИКИ И ТРАНСПОРТА ИРКУТСКОЙ ОБЛАСТИ

П Р И К А З

28.02. 2013 г. **№ 6-мпр**

Иркутск

О внесении изменения в пункт 3 приказа от 8 ноября 2012 года № 14-мпр

В соответствии со статьей 157 Жилищного кодекса Российской Федерации, с пунктом 47 Правил установления и определения нормативов потребления коммунальных услуг, утвержденных постановлением Правительства Российской Федерации от 23 мая 2006 года № 306 «Об утверждении Правил установления и определения нормативов потребления коммунальных услуг», постановлением Правительства Российской Федерации от 13 июня 2006 года № 373 «О порядке установления нормативов потребления газа населением при отсутствии приборов учета газа», руководствуясь статьей 21 Устава Иркутской области:

П Р И К А З Ы В А Ю:

1. Внести в пункт 3 приказа министерства жилищной политики, энергетики и транспорта Иркутской области от 8 ноября 2012 года № 14-мпр «Об утверждении нормативов потребления коммунальной услуги по газоснабжению при отсутствии приборов учета в Иркутской области» изменение, изложив его в следующей редакции:

«3. Настоящий приказ вступает в силу с 1 июля 2013 года.».

2. Настоящий приказ распространяется на правоотношения, возникшие с 1 января 2013 года.

3. Настоящий приказ подлежит официальному опубликованию и размещению на сайте министерства жилищной политики, энергетики и транспорта Иркутской области на официальном портале Иркутской области в информационно-телекоммуникационной сети «Интернет».

Министр
Е.В. Селедцов

СЛУЖБА ПО ТАРИФАМ ИРКУТСКОЙ ОБЛАСТИ

П Р И К А З

7 марта 2013 года **№ 44-спр**

Иркутск

Об установлении тарифов на тепловую энергию, отпускаемую МУП «Комплекс тепловодоснабжения п. Кропоткин»

В соответствии с Федеральным законом от 27 июля 2010 года № 190-ФЗ «О теплоснабжении», постановлением Правительства Российской Федерации от 26 февраля 2004 года № 109 «О ценообразовании в отношении электрической и тепловой энергии в Российской Федерации», руководствуясь Положением о службе по тарифам Иркутской области, утвержденным постановлением Правительства Иркутской области от 7 июня 2012 года № 303-пп, учитывая итоги рассмотрения данного вопроса на заседании Правления службы по тарифам Иркутской области 7 марта 2013 года,

П Р И К А З Ы В А Ю:

1. Установить и ввести в действие с 15 марта 2013 года тарифы на тепловую энергию, отпускаемую МУП «Комплекс тепловодоснабжения п. Кропоткин», согласно приложению.

2. Компенсацию выпадающих доходов МУП «Комплекс тепловодоснабжения п. Кропоткин» от реализации населению тепловой энергии по тарифам, не обеспечивающим возмещение экономически обоснованных расходов, осуществлять за счет средств областного бюджета, предусмотренных в законе Иркутской области об областном бюджете на соответствующий финансовый год.

3. Настоящий приказ подлежит официальному опубликованию.

Временно замещающий должность руководителя службы
М.В. Басов

Приложение
к приказу службы по тарифам
Иркутской области
от 7 марта 2013 года № 44-спр

ТАРИФЫ НА ТЕПЛОВУЮ ЭНЕРГИЮ ДЛЯ ПОТРЕБИТЕЛЕЙ
МУП «КОМПЛЕКС ТЕПЛОВОДОСНАБЖЕНИЯ П. КРОПОТКИН»

№ п/п		Период действия	Тариф на тепловую энергию (НДС не облагается)					
			Горячая вода	Отборный пар давлением				Острый и редуцированный пар
				от 1,2 до 2,5 кг/см2	от 2,5 до 7,0 кг/см2	от 7,0 до 13,0 кг/см2	свыше 13,0 кг/см2	
1	Потребители, оплачивающие производство и передачу тепловой энергии							
	одноставочный тариф, руб/Гкал	с 15.03.2013 по 30.06.2013	3 205,13	-	-	-	-	-
		с 01.07.2013	3 205,13	-	-	-	-	-
	Население							
	одноставочный тариф, руб/Гкал	с 15.03.2013 по 30.06.2013	1 207,50	-	-	-	-	-
		с 01.07.2013	1 352,40	-	-	-	-	-
2	Потребители, оплачивающие производство тепловой энергии (получающие тепловую энергию на коллекторах производителей)							
	одноставочный тариф, руб/Гкал	с 15.03.2013 по 30.06.2013	-	-	-	-	-	-
		с 01.07.2013	-	-	-	-	-	-
	Население							
	одноставочный тариф, руб/Гкал	с 15.03.2013 по 30.06.2013	-	-	-	-	-	-
		с 01.07.2013	-	-	-	-	-	-

Начальник управления службы
В.В. Малых

МИНИСТЕРСТВО ОБРАЗОВАНИЯ ИРКУТСКОЙ ОБЛАСТИ

П Р И К А З

27.02.2013 **№ 12-мпр**

Иркутск

О внесении изменений в пункт 29 Примерного положения об оплате труда работников областных государственных образовательных учреждений, подведомственных министерству образования Иркутской области, отличной от Единой тарифной сетки

В соответствии с пунктом 6 Положения о порядке установления систем оплаты труда работников государственных учреждений Иркутской области, отличных от Единой тарифной сетки, утвержденным постановлением Правительства Иркутской области от 18 ноября 2009 года № 339/118-пп, руководствуясь статьей 21 Устава Иркутской области,

П Р И К А З Ы В А Ю:

1. Внести в пункт 29 Примерного положения об оплате труда работников областных государственных образовательных учреждений, подведомственных министерству образования Иркутской области, отличной от Единой тарифной сетки, утвержденного приказом министерства образования Иркутской области от 21 сентября 2010 года № 194-мпр (далее - Положение), следующие изменения:

а) в абзаце четвертом слова «и главных бухгалтеров» исключить;

б) дополнить абзацем следующего содержания:

«Должностные оклады главных бухгалтеров учреждений устанавливаются на 10-60 процентов ниже должностных окладов руководителей этих учреждений.».

2. Настоящий приказ вступает в силу через десять календарных дней после его официального опубликования.

Министр
В.С. Басюк

СЛУЖБА ПО ТАРИФАМ ИРКУТСКОЙ ОБЛАСТИ

П Р И К А З

6 марта 2013 года **№ 38-спр**

Иркутск

Об установлении тарифов на электрическую энергию (мощность), производимую электростанциями ГУЭП «Облкоммунэнерго-Сбыт», с использованием которых осуществляется производство и поставка электрической энергии (мощности) на розничном рынке потребителям с. Ербогачен и с. Преображенка Катангского района Иркутской области

В соответствии с Федеральным законом от 26 марта 2003 года № 35-ФЗ «Об электроэнергетике», постановлением Правительства Российской Федерации от 29 декабря 2011 года № 1178 «О ценообразовании в области регулируемых цен (тарифов) в электроэнергетике», руководствуясь Положением о службе по тарифам Иркутской области, утвержденным постановлением Правительства Иркутской области от 7 июня 2012 года № 303-пп, в целях приведения раннее принятого решения об установлении тарифов в соответствие с законодательством Российской Федерации, учитывая итоги рассмотрения данного вопроса на заседании Правления службы по тарифам Иркутской области 6 марта 2013 года,

П Р И К А З Ы В А Ю:

1. Установить и ввести в действие с 15 марта 2013 года тарифы на электрическую энергию (мощность), производимую электростанциями ГУЭП «Облкоммунэнерго-Сбыт», с использованием которых осуществляется производство и поставка электрической энергии (мощности) на розничном рынке потребителям с. Ербогачен и с. Преображенка Катангского района Иркутской области, согласно приложению.

2. Признать утратившим силу с 15 марта 2013 года приказ службы по тарифам Иркутской области от 19 апреля 2011 года № 25-спр «Об установлении тарифов на электрическую энергию (мощность), производимую электростанциями ГУЭП «Облкоммунэнерго-сбыт», с использованием которых осуществляется производство и поставка электрической энергии (мощности) на розничном рынке потребителям с. Ербогачен и с. Преображенка Катангского района Иркутской области».

3. Настоящий приказ подлежит официальному опубликованию.

Временно замещающий должность руководителя службы
М.В. Басов

Приложение
к приказу службы
по тарифам Иркутской области
от 6 марта 2013 года № 38-спр

ТАРИФЫ НА ЭЛЕКТРИЧЕСКУЮ ЭНЕРГИЮ (МОЩНОСТЬ), ПРОИЗВОДИМУЮ ЭЛЕКТРОСТАНЦИЯМИ, С ИСПОЛЬЗОВАНИЕМ КОТОРЫХ ОСУЩЕСТВЛЯЕТСЯ ПРОИЗВОДСТВО И ПОСТАВКА ЭЛЕКТРИЧЕСКОЙ ЭНЕРГИИ (МОЩНОСТИ) НА РОЗНИЧНОМ РЫНКЕ ПОТРЕБИТЕЛЯМ С. ЕРБОГАЧЕН И С. ПРЕОБРАЖЕНКА КАТАНГСКОГО РАЙОНА ИРКУТСКОЙ ОБЛАСТИ

Наименование организации	Двухставочный тариф (без учета НДС)		Одноставочный тариф (без учета НДС)
	ставка за электрическую мощность	средневзвешенная стоимость электроэнергии	
	руб/МВт.мес	руб/МВт.ч	руб/МВт.ч
ГУЭП «Облкоммунэнерго-Сбыт»	-	-	18 314,91

Начальник отдела службы
И.Ю. Веключ

СЛУЖБА ПО ТАРИФАМ ИРКУТСКОЙ ОБЛАСТИ

П Р И К А З

7 марта 2013 года **№ 39-спр**

Иркутск

Об установлении сбытовой надбавки гарантирующего поставщика ООО «Русэнергосбыт» на территории Иркутской области

В соответствии с Федеральным законом от 26 марта 2003 года № 35-ФЗ «Об электроэнергетике», постановлением Правительства Российской Федерации от 29 декабря 2011 года № 1178 «О ценообразовании в области регулируемых цен (тарифов) в электроэнергетике», пунктом 4 постановления Правительства Российской Федерации от 30 декабря 2012 года № 1482 «О внесении изменений в акты Правительства Российской Федерации по вопросам изменения процедуры смены гарантирующих поставщиков», руководствуясь Положением о службе по тарифам Иркутской области, утвержденным постановлением Правительства Иркутской области от 7 июня 2012 года № 303-пп, в целях приведения раннее принятого решения об установлении тарифов в соответствие с законодательством Российской Федерации, учитывая итоги рассмотрения данного вопроса на заседании Правления службы по тарифам Иркутской области 7 марта 2013 года,

П Р И К А З Ы В А Ю:

1. Установить сбытовую надбавку гарантирующего поставщика ООО «Русэнергосбыт» на территории Иркутской области, с календарной разбивкой согласно приложению.

2. Настоящий приказ распространяется на правоотношения, возникшие с 1 января 2013 года.

3. Настоящий приказ подлежит официальному опубликованию.

Временно замещающий должность руководителя службы
М.В. Басов

Приложение
к приказу службы по тарифам
Иркутской области
от 7 марта 2013 года № 39-спр

СБЫТОВАЯ НАДБАВКА ГАРАНТИРУЮЩЕГО ПОСТАВЩИКА ООО «РУСЭНЕРГОСБЫТ» НА ТЕРРИТОРИИ ИРКУТСКОЙ ОБЛАСТИ

№ п/п	Наименование организации в субъекте Российской Федерации	Период действия	Сбытовая надбавка (без учета НДС)					
			тарифная группа «население» и приравненные к ней категории потребителей	тарифная группа «организации, оказывающие услуги по передаче электрической энергии, приобретающие ее в целях компенсации потерь в сетях, принадлежащих данным организациям на праве собственности или ином законном основании»	потребителям всех тарифных групп, за исключением потребителей групп «население» и «организации, оказывающие услуги по передаче электрической энергии, приобретающие ее в целях компенсации потерь в сетях, принадлежащих данным организациям на праве собственности или ином законном основании» (в зависимости от величины максимальной мощности принадлежащих потребителям энергопринимающих устройств)			
					менее 150 кВт	от 150 до кВт до 670 кВт	от 670 кВт до 10 МВт	не менее 10 МВт
			руб./ кВт.ч	руб./ кВт.ч	руб./кВт.ч (руб./кВт)	руб./ кВт.ч (руб./кВт)	руб./ кВт.ч (руб./кВт)	руб./ кВт.ч (руб./кВт)
1	2	3	4	5	6	7	8	9
	ООО «Русэнергосбыт»	с 01.01.2013 по 30.06.2013	0,01131	0,01131	Цj э(м) ×4,32%	Цj э(м)×4,07%	Цj э(м) ×2,58%	Цj э(м)×1,40%
		с 01.07.2013	0,01498	0,01746	Цj э(м) ×4,32%	Цj э(м)×4,07%	Цj э(м) ×2,58%	Цj э(м)×1,40%

Примечание 1.

Цj э(м) - вид цены на электрическую энергию и (или) мощность гарантирующего поставщика (руб./кВт·ч или руб./кВт), определяемый в соответствии с разделом IV Методических указаний по расчету сбытовых надбавок гарантирующих поставщиков и размера доходности продаж гарантирующих поставщиков, утвержденных приказом ФСТ России от 30 октября 2012 года № 703-э:

а) для первой ценовой категории - средневзвешенная нерегулируемая цена на электрическую энергию (мощность);

б) для второй ценовой категории - дифференцированная по зонам суток расчетного периода средневзвешенная нерегулируемая цена на электрическую энергию (мощность) на оптовом рынке;

в) для третьей и четвертой ценовых категорий:

дифференцированная по часам расчетного периода нерегулируемая цена на электрическую энергию на оптовом рынке, определяемая по результатам конкурентных отборов на сутки вперед и для балансирования системы;

средневзвешенная нерегулируемая цена на мощность на оптовом рынке;

г) для пятой и шестой ценовых категорий:

дифференцированная по часам расчетного периода нерегулируемая цена на электрическую энергию на оптовом рынке, определяемая по результатам конкурентного отбора ценовых заявок на сутки вперед;

дифференцированная по часам расчетного периода нерегулируемая цена на электрическую энергию на оптовом рынке, определяемая по результатам конкурентного отбора заявок для балансирования системы в отношении объема превышения фактического потребления над плановым;

дифференцированная по часам расчетного периода нерегулируемая цена на электрическую энергию на оптовом рынке, определяемая по результатам конкурентного отбора заявок для балансирования системы в отношении объема превышения планового потребления над фактическим;

приходящаяся на единицу электрической энергии величина разницы предварительных требований и обязательств, рассчитанных на оптовом рынке по результатам конкурентного отбора ценовых заявок на сутки вперед;

приходящаяся на единицу электрической энергии величина разницы предварительных требований и обязательств, рассчитанных на оптовом рынке по результатам конкурентного отбора заявок для балансирования системы;

средневзвешенная нерегулируемая цена на мощность на оптовом рынке.

Примечание 2. При установлении сбытовой надбавки потребителям всех тарифных групп, за исключением потребителей групп «население» и «организации, оказывающие услуги по передаче электрической энергии, приобретающие ее в целях компенсации потерь в сетях, принадлежащих данным организациям на праве собственности или ином законном основании», доходность продаж ДПi (%), в зависимости от величины максимальной мощности принадлежащих потребителям энергопринимающих устройств, составляет:

Период действия	менее 150 кВт	от 150 до кВт до 670 кВт	от 670 кВт до 10 МВт	не менее 10 МВт
с 01.01.2013 по 30.06.2013	22,76	21,43	13,60	7,34
с 01.07.2013	22,76	21,43	13,60	7,34

Примечание 3. Коэффициент, отражающий влияние региональных параметров деятельности гарантирующего поставщика на величину сбытовой надбавки (Крег) потребителям всех тарифных групп, за исключением потребителей групп «население» и «организации, оказывающие услуги по передаче электрической энергии, приобретающие ее в целях компенсации потерь в сетях, принадлежащих данным организациям на праве собственности или ином законном основании», составляет 0,19.

Начальник отдела службы
И.Ю. Веключ

СЛУЖБА ПО ТАРИФАМ ИРКУТСКОЙ ОБЛАСТИ

П Р И К А З

7 марта 2013 года **№ 40-спр**

Иркутск

Об установлении сбытовой надбавки гарантирующего поставщика ОАО «Оборонэнергосбыт» на территории Иркутской области

В соответствии с Федеральным законом от 26 марта 2003 года № 35-ФЗ «Об электроэнергетике», постановлением Правительства Российской Федерации от 29 декабря 2011 года № 1178 «О ценообразовании в области регулируемых цен (тарифов) в электроэнергетике», пунктом 4 постановления Правительства Российской Федерации от 30 декабря 2012 года № 1482 «О внесении изменений в акты Правительства Российской Федерации по вопросам изменения процедуры смены гарантирующих поставщиков», руководствуясь Положением о службе по тарифам Иркутской области, утвержденным постановлением Правительства Иркутской области от 7 июня 2012 года № 303-пп, в целях приведения раннее принятого решения об установлении тарифов в соответствие с законодательством Российской Федерации, учитывая итоги рассмотрения данного вопроса на заседании Правления службы по тарифам Иркутской области 7 марта 2013 года,

П Р И К А З Ы В А Ю:

1. Установить сбытовую надбавку гарантирующего поставщика ОАО «Оборонэнергосбыт» на территории Иркутской области, с календарной разбивкой согласно приложению.

2. Настоящий приказ распространяется на правоотношения, возникшие с 1 января 2013 года.

3. Настоящий приказ подлежит официальному опубликованию.

Временно замещающий должность руководителя службы
М.В. Басов

Приложение
к приказу службы по тарифам
Иркутской области
от 7 марта 2013 года № 40-спр

СБЫТОВАЯ НАДБАВКА ОАО «ОБОРОНЭНЕРГОСБЫТ» НА ТЕРРИТОРИИ ИРКУТСКОЙ ОБЛАСТИ

№ п/п	Наименование организации в субъекте Российской Федерации	Период действия	Сбытовая надбавка (без учета НДС)					
			тарифная группа «население» и приравненные к ней категории потребителей	тарифная группа «организации, оказывающие услуги по передаче электрической энергии, приобретающие ее в целях компенсации потерь в сетях, принадлежащих данным организациям на праве собственности или ином законном основании»	потребителям всех тарифных групп, за исключением потребителей групп «население» и «организации, оказывающие услуги по передаче электрической энергии, приобретающие ее в целях компенсации потерь в сетях, принадлежащих данным организациям на праве собственности или ином законном основании» (в зависимости от величины максимальной мощности принадлежащих потребителям энергопринимающих устройств)			
					менее 150 кВт	от 150 до кВт до 670 кВт	от 670 кВт до 10 МВт	не менее 10 МВт
			руб./ кВт.ч	руб./ кВт.ч	руб./кВт.ч (руб./кВт)	руб./ кВт.ч (руб./кВт)	руб./ кВт.ч (руб./кВт)	руб./ кВт.ч (руб./кВт)
1	2	3	4	5	6	7	8	9
	ОАО «Оборонэнергосбыт»	с 01.01.2013 по 30.06.2013	0,9433	0,08251	Цj э(м) ×10,83%	Цj э(м)×10,20%	Цj э(м) ×6,48%	Цj э(м)×3,46%
		с 01.07.2013	0,9433	0,09421	Цj э(м) ×10,83%	Цj э(м)×10,20%	Цj э(м) ×6,48%	Цj э(м)×3,46%

Примечание 1.

Цj э(м) - вид цены на электрическую энергию и (или) мощность гарантирующего поставщика (руб./кВт·ч или руб./кВт), определяемый в соответствии с разделом IV Методических указаний по расчету сбытовых надбавок гарантирующих поставщиков и размера доходности продаж гарантирующих поставщиков, утвержденных приказом ФСТ России от 30 октября 2012 года № 703-э:

а) для первой ценовой категории - средневзвешенная нерегулируемая цена на электрическую энергию (мощность);

б) для второй ценовой категории - дифференцированная по зонам суток расчетного периода средневзвешенная нерегулируемая цена на электрическую энергию (мощность) на оптовом рынке;

в) для третьей и четвертой ценовых категорий:

дифференцированная по часам расчетного периода нерегулируемая цена на электрическую энергию на оптовом рынке, определяемая по результатам конкурентных отборов на сутки вперед и для балансирования системы;

средневзвешенная нерегулируемая цена на мощность на оптовом рынке;

г) для пятой и шестой ценовых категорий:

дифференцированная по часам расчетного периода нерегулируемая цена на электрическую энергию на оптовом рынке, определяемая по результатам конкурентного отбора ценовых заявок на сутки вперед;

дифференцированная по часам расчетного периода нерегулируемая цена на электрическую энергию на оптовом рынке, определяемая по результатам конкурентного отбора заявок для балансирования системы в отношении объема превышения фактического потребления над плановым;

дифференцированная по часам расчетного периода нерегулируемая цена на электрическую энергию на оптовом рынке, определяемая по результатам конкурентного отбора заявок для балансирования системы в отношении объема превышения планового потребления над фактическим;

приходящаяся на единицу электрической энергии величина разницы предварительных требований и обязательств, рассчитанных на оптовом рынке по результатам конкурентного отбора ценовых заявок на сутки вперед;

приходящаяся на единицу электрической энергии величина разницы предварительных требований и обязательств, рассчитанных на оптовом рынке по результатам конкурентного отбора заявок для балансирования системы;

средневзвешенная нерегулируемая цена на мощность на оптовом рынке.

Примечание 2. При установлении сбытовой надбавки потребителям всех тарифных групп, за исключением потребителей групп «население» и «организации, оказывающие услуги по передаче электрической энергии, приобретающие ее в целях компенсации потерь в сетях, принадлежащих данным организациям на праве собственности или ином законном основании», доходность продаж ДПi (%), в зависимости от величины максимальной мощности принадлежащих потребителям энергопринимающих устройств, составляет:

Период действия	менее 150 кВт	от 150 до кВт до 670 кВт	от 670 кВт до 10 МВт	не менее 10 МВт
с 01.01.2013 по 30.06.2013	23,55	22,18	14,08	7,53
с 01.07.2013	23,55	22,18	14,08	7,53

Примечание 3. Коэффициент, отражающий влияние региональных параметров деятельности гарантирующего поставщика на величину сбытовой надбавки (Крег) потребителям всех тарифных групп, за исключением потребителей групп «население» и «организации, оказывающие услуги по передаче электрической энергии, приобретающие ее в целях компенсации потерь в сетях, принадлежащих данным организациям на праве собственности или ином законном основании», составляет 0,46.

Начальник отдела службы
И.Ю. Веключ

СЛУЖБА ПО ТАРИФАМ ИРКУТСКОЙ ОБЛАСТИ

П Р И К А З

7 марта 2013 года **№ 42-спр**

Иркутск

Об установлении тарифов на тепловую энергию, отпускаемую ООО «Водолей»

В соответствии с Федеральным законом от 27 июля 2010 года № 190-ФЗ «О теплоснабжении», постановлением Правительства Российской Федерации от 26 февраля 2004 года № 109 «О ценообразовании в отношении электрической и тепловой энергии в Российской Федерации», руководствуясь Положением о службе по тарифам Иркутской области, утвержденным постановлением Правительства Иркутской области от 7 июня 2012 года № 303-пп, учитывая итоги рассмотрения данного вопроса на заседании Правления службы по тарифам Иркутской области 7 марта 2013 года,

П Р И К А З Ы В А Ю:

1. Установить и ввести в действие с 15 марта 2013 года тарифы на тепловую энергию, отпускаемую ООО «Водолей», согласно приложению.

2. Настоящий приказ подлежит официальному опубликованию.

Временно замещающий должность руководителя службы
М.В. Басов

Приложение
к приказу службы по тарифам
Иркутской области
от 7 марта 2013 года № 42-спр

ТАРИФЫ НА ТЕПЛОВУЮ ЭНЕРГИЮ ДЛЯ ПОТРЕБИТЕЛЕЙ ООО «ВОДОЛЕЙ»

№ п/п		Тариф на тепловую энергию (НДС не облагается)					
		Горячая вода	Отборный пар давлением				Острый и редуциро-ванный пар
			от 1,2 до 2,5 кг/см²	от 2,5 до 7,0 кг/см²	от 7,0 до 13,0 кг/см²	свыше 13,0 кг/см²	
1	Потребители, оплачивающие производство и передачу тепловой энергии						
	одноставочный тариф, руб/Гкал	5 744,61	-	-	-	-	-
	Население						
	одноставочный тариф, руб/Гкал	-	-	-	-	-	-
2	Потребители, оплачивающие производство тепловой энергии (получающие тепловую энергию на коллекторах производителей)						
	одноставочный тариф, руб/Гкал	-	-	-	-	-	-
	Население						
	одноставочный тариф, руб/Гкал	-	-	-	-	-	-

Начальник управления службы
В.В. Малых

СЛУЖБА ПО ОХРАНЕ ОБЪЕКТОВ КУЛЬТУРНОГО НАСЛЕДИЯ ИРКУТСКОЙ ОБЛАСТИ

П Р И К А З

1 марта 2013 года **№ 11-сп**

Иркутск

Об утверждении границ территории объекта культурного наследия

В соответствии со ст. 9.1 Федерального закона от 25 июня 2002 года № 73-ФЗ «Об объектах культурного наследия (памятниках истории и культуры) народов Российской Федерации, руководствуясь пп. 37 п. 7 Положения о службе по охране объектов культурного наследия Иркутской области, утвержденного постановлением Правительства Иркутской облас-ти от 9 марта 2010 года № 31-пп:

1. Утвердить территорию объекта культурного наследия федерального значения «Слюдянская железнодорожная церковь во имя св. Николая, Иннокентия и Татьяны»; 1906г., расположенного по адресу: Иркутская область, г. Слюдянка, ул. 40 лет Октября, 40, лит. А., в следующих границах:

Юго-западная – вдоль юго-западного фасада (с отступом в 10м от крыльца) – от точки поворота н10 до точки поворота н7, протяженностью 51.62м;

Юго-восточная – вдоль юго-восточного фасада (с отступом в 14м от основного объема) – от точки поворота н7 до точки поворота н6, протяженностью 70.07м;

Северо-восточная – вдоль северо-восточного фасада (с отступом 20м от основного объема здания) – от точки поворота н6, до точки поворота н3, протяженностью 51.16м;

Северо-западная – вдоль северо-западного фасада (с отступом 17м от основного объема здания) от точки поворота – н3 до точки поворота н10, протяженностью 66.56м.

Согласно приложениям №1, №2.

2. В течение 5 дней с даты подписания приказа направить его в Управление Министерства юстиции Российской Федерации по Иркутской области.

3. Настоящий приказ подлежит официальному опубликованию.

Временно замещающий должность руководителя службы
Г.А. Ивлев

Приложение № 1
к приказу службы по охране объектов
культурного наследия Иркутской области
от 1 марта 2013 г. № 11-сп

План границ территории объекта культурного наследия

Наименование: «Слюдянская железнодорожная церковь во имя св. Николая, Иннокентия и Татьяны»; 1906г.
Адрес: Иркутская область, Слюдянский район, г.Слюдянка, ул. 40 лет Октября, 40, лит. А

Схема генплана М 1 : 1000

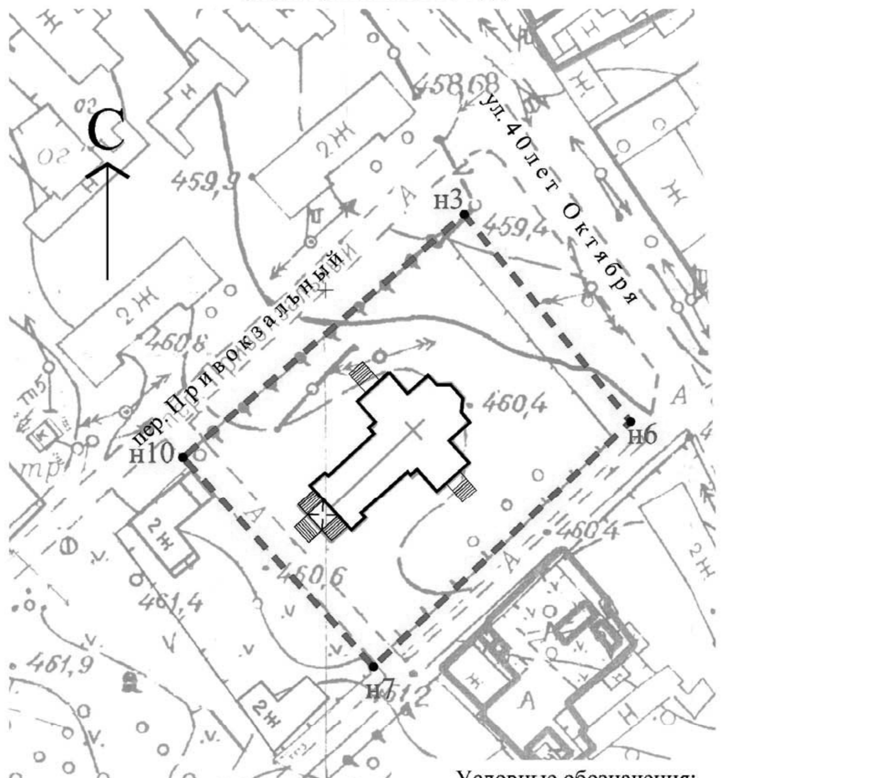

Условные обозначения:
- Объект культурного наследия
- Границы территории объекта культурного наследия
н3• - Точки поворота

Приложение № 2
к приказу службы по охране объектов
культурного наследия Иркутской области
от 1 марта 2013 г. № 11-сп

Территория объекта культурного наследия «Слюдянская железнодорожная церковь во имя св. Николая, Иннокентия и Татьяны»; 1906 г. - устанавливается в следующих границах:

- Юго-западная – вдоль юго-западного фасада (с отступом в 10 м от крыльца) – от точки поворота н10 до точки поворота н7, протяженностью 51.62 м.

- Юго-восточная – вдоль юго-восточного фасада (с отступом в 14 м от основного объема) – от точки поворота н7 до точки поворота н6, протяженностью 70.07 м;

- Северо-восточная – вдоль северо-восточного фасада (с отступом 20 м от основного объема здания) – от точки поворота н6, до точки поворота н3, протяженностью 51.16 м;

- Северо-западная – вдоль северо-западного фасада (с отступом 17 м от основного объема здания) от точки поворота – н3 до точки поворота н10, протяженностью 66.56 м.

Приложение: каталоги координат границы территории объектов культурного наследия в системе координат МСК-38, зона 3 и в системе координат Геодезическая.

Схема границ территории объекта культурного наследия «Слюдянская железнодорожная церковь во имя св. Николая, Иннокентия и Татьяны»: Иркутская область, Слюдянский район, г.Слюдянка, ул. 40 лет Октября, 40, лит. А

Категория земель: земли населенных пунктов
Ограничения в использовании, сервитуты: нет
Площадь в границах территории объекта культурного наследия: 3508 кв. м.

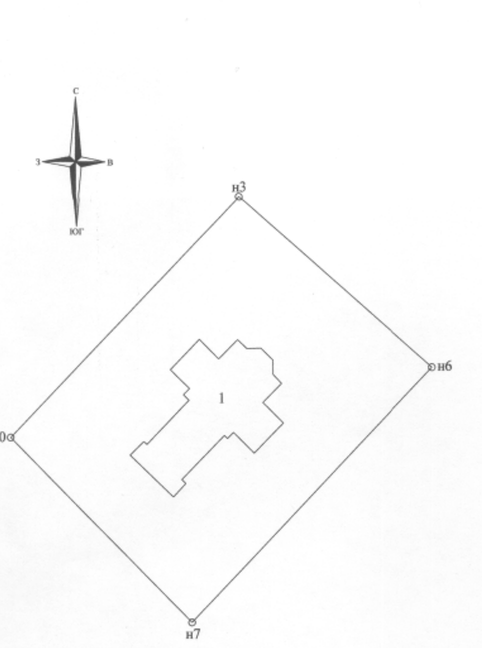

Масштаб 1:1000

Таблица координат границ территории объекта культурного наследия "Слюдянская железнодорожная церковь во имя св. Николая, Иннокентия и Татьяны" Иркутская область, Слюдянский район, г.Слюдянка, ул. 40 лет Октября, 40, лит. А

система координат МСК38

№№ точек	X (м)	У (м)
н10	314666,41	3297863,33
н7	314630,02	3297899,94
н6	314675,96	3297948,11
н3	314714,42	3297914,37

система координат WGS-84

№№ точек	X (м)	У (м)
н10	51°39'34.39005	103°43'30.94850
н7	51°39'33.20146	103°43'32.83506
н6	51°39'34.67303	103°43'35.36358
н3	51°39'35.92773	103°43'33.62734

ЭКСПЛИКАЦИЯ ЧАСТЕЙ УЧАСТКА

№	Назначение объекта	Площадь, кв.м.
1	ОКН "Слюдянская железнодорожная церковь во имя св.Николая, Иннокентия и Татьяны"	362
ИТОГО		362
Другие территории		3146

Описание границ смежных земельных участков:
От т. н10 до т. н10 - Муниципальные земли

Исполнитель:
ООО "Центр землеустройства"
(Соответствующая лицензия прилагается)

Кадастровый инженер Вознесенский Д. Е.
Квалификационный аттестат № 38-11-348

"___" _______ 201_ г.

КАДАСТРОВЫЙ ИНЖЕНЕР ВОЗНЕСЕНСКИЙ ДМИТРИЙ ЕВГЕНЬЕВИЧ Квалификационный аттестат № 38-11-348

МИНИСТЕРСТВО ПО ФИЗИЧЕСКОЙ КУЛЬТУРЕ, СПОРТУ И МОЛОДЕЖНОЙ ПОЛИТИКЕ ИРКУТСКОЙ ОБЛАСТИ

П Р И К А З

5 марта 2013 года **№ 4-мпр**

Иркутск

Об утверждении Положения об организации и проведении на территории Иркутской области Всероссийской акции «Георгиевская ленточка»

В целях гражданско-патриотического воспитания молодежи, в соответствии с пунктом 2.10 приложения 2 к подпрограмме «Патриотическое воспитание граждан в Иркутской области и допризывная подготовка молодежи» на 2011-2013 годы долгосрочной целевой программы Иркутской области «Молодежь Иркутской области» на 2011-2013 годы, утвержденной постановлением Правительства Иркутской области от 13 октября 2010 года № 252-пп, Положением о министерстве по физической культуре, спорту и молодёжной политике Иркутской области, утвержденным постановлением Правительства Иркутской области от 13 октября 2010 года № 32-пп, руководствуясь статьей 21 Устава Иркутской области:

П Р И К А З Ы В А Ю:

1. Утвердить Положение об организации и проведении на территории Иркутской области Всероссийской акции «Георгиевская ленточка» (прилагается).

2. Признать утратившим силу приказ министерства по физической культуре, спорту и молодёжной политике Иркутской области от 16 апреля 2012 года № 20-мпр «Об организации и проведении на территории Иркутской области Всероссийской акции «Георгиевская ленточка».

3. Настоящий приказ вступает в силу через десять календарных дней после его официального опубликования.

Министр И.В. Иванов

УТВЕРЖДЕНО
приказом министерства по физической культуре,
спорту и молодежной политике
Иркутской области
от 5 марта 2013 года № 4-мпр

ПОЛОЖЕНИЕ
ОБ ОРГАНИЗАЦИИИ ПРОВЕДЕНИИ НА ТЕРРИТОРИИ ИРКУТСКОЙ ОБЛАСТИ ВСЕРОССИЙСКОЙ АКЦИИ «ГЕОРГИЕВСКАЯ ЛЕНТОЧКА»

Глава 1. Цель и задачи Всероссийской акции «Георгиевская ленточка»

1. Цель Всероссийской акции «Георгиевская ленточка» (далее – Акция): гражданско-патриотическое воспитание молодежи, формирование у молодого поколения Иркутской области высокого патриотического сознания, верности Отечеству.

2. Задачи Акции:

1) привлечение внимания жителей Иркутской области к празднованию 68-й годовщины Победы в Великой Отечественной войне;

2) выражение уважения и благодарности ветеранам-фронтовикам, воспитание в молодом поколении чувства гордости за Родину;

3) приобщение молодежи к истории и традициям Родины.

Глава 2. Время и место проведения Акции

3. Акция проводится ежегодно с23 апреля по 20мая во всех муниципальных образованиях Иркутской области. Дату проведения торжественного открытия Акции в указанный период самостоятельно определяют участники Акции.

4. Торжественное открытие Акции в муниципальных образованиях Иркутской области проводится у мемориальных мест, посвященных Победе в Великой Отечественной войне, с участием ветеранов, почетных жителей, молодежи и всех желающих.

Глава 3. Участники Акции

5. Участниками Акции могут быть отделы по делам молодёжи муниципальных образований Иркутской области, детские и молодежные общественные объединения Иркутской области, образовательные учреждения и иные организации, работающие с детьми и молодежью.

6. Для участия в Акции необходимо подать заявку по форме согласно приложению к настоящему Положению в областное государственное казенное учреждение «Центр социальных и информационных услуг для молодежи» по адресу: г. Иркутск, ул. Карла Маркса, д. 47, каб. № 118, тел./факс 8 (3952) 20-35-37 или по электронной почте: csium@yandex.ru.

7. Заявки принимаются ежегодно с 1 апреля по 20 апреля.

Глава 4. Условия и порядок проведения Акции

8. Участники Акции в период ее проведения организуют на территории муниципального образования Иркутской области мероприятия, направленные на достижение задач Акции: праздничные митинги у мемориальных мест, посвященных Победе в Великой Отечественной войне, памятников погибшим воинам в Великой Отечественной войне, встречи активистов молодежных общественных объединений с ветеранами, праздничные концерты, добровольческие молодёжные акции социальной направленности.

9. Во время проведения указанных в пункте 8 настоящего Положения мероприятий участники Акции безвозмездно передают Георгиевскую ленточку лицам, желающим принять участие в Акции и выразить свое почтение к великому подвигу ветеранов-фронтовиков. Оставшиесяу участников Акции Георгиевские ленточки подлежат возврату в областное государственное казенное учреждение «Центр социальныхи информационных услуг для молодежи» в течение двух рабочих дней со дня завершения Акции.

10. Георгиевская ленточка служит аксессуаром и может быть прикреплена на лацкан одежды, повязана на руку, на сумку, на антенну автомобиля.

11.Условия проведения Акции:

1) Акция является некоммерческой, неполитической;

2) не допускается использование в Акции оригинальных наградных Георгиевских или Гвардейских лент. Георгиевская ленточка – является символом и не является наградой;

3) Георгиевская ленточка не может быть объектом купли-продажи;

4) Георгиевская ленточка не может служить для продвижения товаров и услуг. Не допускается использование Георгиевской ленточки в качестве сопутствующего товара или элемента товарной упаковки;

5) Георгиевская ленточка распространяется бесплатно и без ограничений. Не допускается выдача ленточки посетителю торгового учреждения в обмен на покупку;

6) не допускается использование Георгиевской ленточки в политических целях любыми партиями или движениями;

7) Георгиевская ленточка имеет одну или две надписи: «www.9may.ru» и название города/государства, где произведена ленточка. Другие надписи на ленточке не допускаются.

Глава 5. Атрибутика Акции

12. Символом Акции является Георгиевская ленточка, цветовая гамма которой использована при создании ордена Славы, учрежденного для награждения лиц рядового и сержантского состава Красной Армии, а в авиации и лиц, имеющих звание младшего лейтенанта, отличившихся в боях за Советскую Родину.

13. Участники Акции ежегодно с 15 апреля получают от областного государственного казенного учреждения «Центр социальных и информационных услуг для молодёжи» следующую атрибутику:

1) Георгиевские ленточки;

2) плакаты с символикой Акции;

3) открытки.

Глава 6. Подведение итогов Акции

14. Участникам Акции, принявшим активное участие в акции «Георгиевская ленточка», областное государственное казенное учреждение «Центр социальных и информационных услуг для молодежи» готовит благодарственные письма министерства по физической культуре, спортуи молодёжной политике Иркутской области.

15. Подведение итогов Акции и подготовка благодарственных писем министерства по физической культуре, спорту и молодёжной политике Иркутской области осуществляется в 30-дневный срок со дня окончании Акции.

Директор областного государственного казенного учреждения
«Центр социальных и информационных услуг для молодежи»
О.И. Юткелите

Приложение
к Положению об организации и проведении на
территории Иркутской области Всероссийской акции
«Георгиевская ленточка»

Образец
(Заявка заполняется печатными буквами или на компьютере)

Заявка на участие
в проведении на территории Иркутской области Всероссийской акции «Георгиевская ленточка»

Мы, _____
(полное название организации)
_____
(почтовый индекс, адрес)

подтверждаем свое участие во Всероссийской акции «Георгиевская ленточка» (далее - Акция), которая проводится ежегодно с 23 апреля по 20 мая. С Положением об организации и проведении на территории Иркутской области Акции ознакомлены.

Руководитель организации: _____
(Ф.И.О. полностью)
Контактный телефон, e-mail: _____

Количество участников Акции: _____

Краткое описание планируемых в рамках Акции мероприятий: _____
_____
_____
_____
_____

ОБЪЯВЛЕНИЕ

УФК по Иркутской области (далее – Управление) информирует о том, что на сайте Управления www/irkutsk/roskazna.ru можно ознакомиться с информацией о правильном заполнении заявлений на уточнение или возврат ошибочно перечисленных денежных средств в разделе «Информация для клиентов» подразделе «Распорядителям и получателям бюджетных средств».

ОБЪЯВЛЕНИЯ ОБ УТЕРЕ ДОКУМЕНТОВ

Утерянный диплом о средне-специальном образовании № 90НН 0001324, выданный 25.06.2009 г, ГОУ НПО Профессиональный лицей № 1 г. Иркутска, на имя Соковой Анастасии Андреевны, считать недействительным.

Утерянный аттестат об основном общем образовании (серия А № 0243778), выданный 15.06.96 г. МОУ СОШ села Бур Иркутской области Катангского района на имя Хромова Александра Владимировича, считать недействительным.

Утерянный диплом (серия УВ № 267536, регистрационный номер 154), выданный 01.06.1995 г. Иркутским государственным университетом города Иркутска на имя Чернигова Александра Владимировича, считать недействительным.

Утерянный аттестат о среднем (полном) общем образовании, выданный в 27.06.1975 г. Корсукской средней школы Эхирит-Булагатского района Иркутской области на имя Баршуевой Ларисы Николаевны, считать недействительным.

Утерянный аттестат об основном общем образовании, серия А № 4209887 на имя Кошкаревой Ульяны Александровны, выданный 15.06.1999 г. городской гимназией № 1 г. Усть-Илимска, считать недействительным.

Утерянный аттестат об основном общем образовании, серия В № 2208639 на имя Некрашевича Виталия Викторовича, выданный 21.08.2006 г. средней школой № 9 г. Усть-Илимска, считать недействительным.

Утерянный аттестат о среднем (полном) общем образовании (№ 4332248), выданный 18.06.99 МОУ СОШ № 7 города Усть-Илимска на имя Соболя Виталия Владимировича, считать недействительным.

УТВЕРЖДАЮ
Первый заместитель министра строительства,
дорожного хозяйства Иркутской области
В.Ф. Прокофьев

Протокол заседания конкурсной комиссии по проведению конкурса между кредитными организациями в целях заключения соглашений по реализации мероприятий ведомственной целевой программы «Развитие ипотечного жилищного кредитования в Иркутской области на 2011-2013 годы»

г. Иркутск 28 февраля 2013 года

1. Наименование конкурса

Конкурс между кредитными организациями в целях заключения соглашений по реализации мероприятий ведомственной целевой программы «Развитие ипотечного жилищного кредитования в Иркутской области на 2011-2013 годы».

Извещение о проведении настоящего конкурса было опубликовано в газете «Областная» от 28 января 2013 года № 8 (1029) и размещено на официальном сайте министерства строительства, дорожного хозяйства Иркутской области www.irkstroy.irkobl.ru.

Государственный заказчик: Правительство Иркутской области.

2. Состав конкурсной комиссии

На заседании конкурсной комиссии по проведению конкурса между кредитными организациями в целях заключения соглашений по реализации мероприятий ведомственной целевой программы «Развитие ипотечного жилищного кредитования в Иркутской области на 2011-2013 годы» присутствовали:

Председатель конкурсной комиссии:

Прокофьев Владимир Федорович – первый заместитель министра строительства, дорожного хозяйства Иркутской области;

Заместитель председателя конкурсной комиссии:

Горенская Марина Аркадьевна – начальник управления жилищного строительства министерства строительства, дорожного хозяйства Иркутской области.

Члены комиссии:

Анапольская Ольга Викторовна - заместитель начальника управления отраслевого финансирования - начальник отдела финансирования производственной сферы и сельского хозяйства министерства финансов Иркутской области;

Бирюков Иван Андреевич – заместитель генерального директора ОАО «Иркутское региональное жилищное агентство»;

Дроздова Наталья Владимировна - заместитель начальника управления целевых и приоритетных программ, оценки эффективности деятельности исполнительных органов государственной власти - начальник отдела целевых и приоритетных программ министерства экономического развития Иркутской области;

Лебедева Наталья Николаевна – начальник управления правового обеспечения и организационной работы министерства строительства, дорожного хозяйства Иркутской области;

Степанов Василий Васильевич - начальник управления контроля, документационного обеспечения, государственной гражданской службы и кадров министерства строительства, дорожного хозяйства Иркутской области.

Секретарь конкурсной комиссии:

Зелент Анна Михайловна – советник отдела реализации жилищных программ в управлении жилищного строительства министерства строительства, дорожного хозяйства Иркутской области.

Кворум имеется.

3. Заседание конкурсной комиссии по проведению конкурса между кредитными организациями в целях заключения соглашений по реализации мероприятий ведомственной целевой программы «Развитие ипотечного жилищного кредитования в Иркутской области на 2011-2013 годы» состоялось 28 февраля 2013 года в 11 часов 00 минут по адресу: г. Иркутск, ул. Поленова, д. 18а.

4. До окончания срока, указанного в извещении о проведении конкурса, на участие в конкурсе были представлены заявки от 4 (четырех) кредитных организаций, осуществляющих ипотечное жилищное кредитование населения на территории Иркутской области.

5. Заместителем председателя конкурсной комиссии в отношении заявок на участие в конкурсе была объявлена следующая информация:

- о планах по реализации в 2013 году мероприятий ведомственной целевой программы «Развитие ипотечного жилищного кредитования в Иркутской области на 2011-2013 годы»;
- наименование и почтовый адрес участников конкурса – в очередности поступления заявок на конкурс;
- наличие сведений и документов, предусмотренных конкурсной документацией;
- критерии оценки заявок на участие в конкурсе.

6. На заседании конкурсной комиссии были рассмотрены заявки следующих участников конкурса:

№	Наименование участника конкурса	Организационно-правовая форма	Юридический адрес	Почтовый адрес
1	Банк ВТБ 24	Закрытое акционерное общество	127006, г. Москва, ул. Мясницкая, д. 35	664025, г. Иркутск, ул. Российская, д.10
2	Восточно-Сибирский транспортный коммерческий банк	Открытое акционерное общество	664025, г. Иркутск, ул. Бурлова, д. 2	664025, г. Иркутск, ул. Бурлова,2
3	Сберегательный банк Российской Федерации	Открытое акционерное общество	117997, г. Москва, ул. Вавилова, д. 19	664047, г. Иркутск, ул. Депутатская, д. 32
4	Российский сельскохозяйственный банк	Открытое акционерное общество	119034, г. Москва, Гагаринский пер., д. 3	664040, Иркутская область, г. Иркутск, ул. Розы Люксембург, д. 180

7. Конкурсная комиссия рассмотрела заявки на участие в конкурсе в соответствии с требованиями и условиями, установленными в конкурсной документации, и единогласно приняла решение:

7.1. Допустить к участию в конкурсе всех участников, подавших заявки на участие в конкурсе:

Результаты голосования: «за» - единогласно

8. Конкурсная комиссия приняла следующее решение:

Признать победителями все кредитные организации, подавшие заявки на участие в конкурсе.

Результаты голосования: «за» - единогласно.

9. Настоящий протокол подлежит опубликованию в газете «Областная» и размещению на официальном сайте министерства строительства, дорожного хозяйства Иркутской области www.irkstroy.irkobl.ru в информационно- телекоммуникационной сети «Интернет».

Протокол вел: секретарь конкурсной комиссии, советник отдела реализации жилищных программ в управлении жилищного строительства министерства строительства, дорожного хозяйства Иркутской области, Зелент Анна Михайловна.

10. Протокол подписан всеми членами конкурсной комиссии.

ИЗВЕЩЕНИЯ О СОГЛАСОВАНИИ ГРАНИЦ ЗЕМЕЛЬНЫХ УЧАСТКОВ

В связи с выделом земельного участка в счет земельных долей участникам долевой собственности необходимо согласовать проект межевания земельного участка, кадастровый номер 38:26:000000:149, расположенного по адресу: Иркутская область, Ангарский район. Заказчик работ: Силивончик Елена Владимировна, адрес: 665855 Иркутская обл., Ангарский район, заимка Ивановка, ул. Центральная, дом 46, тел.: 89025790022. Работы по подготовке проекта выполнены кадастровым инженером Барышевой Ульяной Юрьевной, адрес: 665835 Иркутская обл., г. Ангарск, а/я 2000; тел.: 89086485119; e-mail: uliana.leo@mail.ru. Заинтересованные лица могут ознакомиться с проектом межевания по адресу: г. Ангарск, 29 микрорайон, дом 29, офис 293 (ООО «Вектор-Групп») с 15.03.2013 г. по 15.04.2013 г. включительно. Обоснованные возражения относительно размера и местоположения границ выделяемого в счет земельных долей земельного участка можно направить почтовым отправлением по адресу: 665835 Иркутская обл., г. Ангарск, а/я 2000, либо вручить лично по адресу: г. Ангарск, 29 микрорайон, дом 29, офис 293 (ООО «Вектор-Групп») до 15.04.2013 г. включительно.

В соответствии со ст. 13.1 Федерального закона № 101-ФЗ от 24.07.2002 г. кадастровый инженер Орлов Виктор Геннадьевич, номер квалификационного аттестата 38-11-276, почтовый адрес: 665462 Иркутская область, г. Усолье-Сибирское, ул. Суворова, 12, телефон/факс 8(39543) 64415, электронная почта: orlovviktor61@mail.ru, извещает о согласовании проектов межевания (размера и местоположения границ) земельных участков, выделяемых в счет долей в праве общей собственности на земельный участок с кадастровым номером 38:16:000000:15, расположенный: Иркутская область, Усольский район, ТОО Мальтинское.

Проект межевания выполняется в отношении земельных участков, расположенных:

1. Иркутская область, Усольский район, в 0,5 км на северо-запад от западной окраины д. Бадай, прилегает с южной стороны к автодороге Новомальтинск – Бадай.

Площадь образуемого земельного участки – 7,4 га.

Заказчик работ: Цейфу Владимир Сергеевич, проживающий: Иркутская область, Усольский район, р. п. Белореченский, дом № 24, кв. 9, контактный телефон – 89021745331

2. Иркутская область, Усольский район, в 0,5 км на северо-запад от западной окраины д. Бадай, прилегает с южной стороны к автодороге Новомальтинск – Бадай.

Площадь образуемого земельного участки – 7,4 га.

Заказчик работ: Литвинов Александр Платонович, проживающий: Иркутская область, Усольский район, р. п. Тайтурка, ул. Полевая, 34, кв. 2, контактный телефон – 89021745331

3. Иркутская область, Усольский район, в 2,3 км северо-восточнее п. Новомальтинск, в 2,1 км северо-западнее д. Бадай, в урочище «Крест».

Площадь образуемого земельного участки – 7,4 га.

Заказчик работ: Анчутина Аза Никитична, проживающая: Иркутская область, Усольский район, д. Бадай, ул. Береговая, 21, контактный телефон – 89021745331

Ознакомиться с проектами межевания можно по адресу: 665462 Иркутская область, г. Усолье-Сибирское, ул. Суворова, 12, телефон/факс 8(39543) 64415.

Возражения по проекту межевания, а также предложения по доработке проекта принимаются в течение 30 дней со дня опубликования извещения по адресу: 665462 Иркутская область, г. Усолье-Сибирское, ул. Суворова, 12, телефон/факс 8(39543) 64415.

В соответствии со ст. 13.1 Федерального закона № 101-ФЗ от 24.07.2002 г. кадастровый инженер Орлов Виктор Геннадьевич, номер квалификационного аттестата 38-11-276, почтовый адрес: 665462 Иркутская область, г. Усолье-Сибирское, ул. Суворова, 12, телефон/факс 8(39543) 64415, электронная почта: orlovviktor61@mail.ru, извещает о согласовании проекта межевания (размера и местоположения границ) земельных участков, выделяемых в счет долей в праве общей собственности на земельный участок с кадастровым номером 38:16:000000:15, расположенный: Иркутская область, Усольский район, ТОО Мальтинское.

Проект межевания выполняется в отношении земельных участков, расположенных:

Иркутская область, Усольский район, в 1,5 км на северо-восток от северной окраины с. Холмушино, в 0,8 км на восток от автодороги Холмушино – Михайловка.

Земельные участки (семь), площадью 7,4 га каждый, выделяются в счет земельных долей: Морозова Надежда Ивановна, Сильников Иван Александрович, Гилев Станислав Михайлович, Новикова Людмила Борисовна, Брилина (Снегурская) Людмила Петровна, Фофонов Владимир Ильич, Моносыпов Мурат Гаптылхаевич,

Заказчик работ: Маркевич Юрий Гаврилович проживающий: Иркутская область, Усольский район, с. Холмушино, ул. Новая, 37-1

Контактный телефон - 89501358104

Ознакомиться с проектом межевания семи земельных участков можно по адресу: 665462 Иркутская область, г. Усолье-Сибирское, ул. Суворова, 12. телефон/факс 8(39543) 64415.

Возражения по проекту межевания, а также предложения по доработке проекта принимаются в течение месяца со дня опубликования извещения по адресу: 665462 Иркутская область, г. Усолье-Сибирское, ул. Суворова, 12, телефон/факс 8(39543) 64415.

В соответствии со ст. 13.1 Федерального закона № 101-ФЗ от 24.07.2002 г. кадастровый инженер Орлов Виктор Геннадьевич, номер квалификационного аттестата 38-11-276, почтовый адрес: 665462 Иркутская область, г. Усолье-Сибирское, ул. Суворова, 12, телефон/факс 8(39543) 64415, электронная почта: orlovviktor61@mail.ru, извещает о согласовании проектов межевания (размера и местоположения границ) земельных участков, выделяемых в счет долей в праве общей собственности на земельный участок с кадастровым номером 38:16:000000:15, расположенный: Иркутская область, Усольский район, ТОО Мальтинское.

Проект межевания выполняется в отношении земельных участков, расположенных:

1. Иркутская область, Усольский район, в 1,1 км на северо-восток от д. Бадай, в 0,8 км на запад от р. Белая.

Площадь образуемого земельного участки – 7,4 га.

Заказчик работ: Марченкова Лариса Сергеевна, проживающая: Иркутская область, Усольский район, д. Бадай, ул. Набережная, 11-1, контактный телефон – 89086422193

2. Иркутская область, Усольский район, в 3,3 км на северо-восток от д. Бадай, в 0,8 км на северо-запад от р. Белая.

Площадь образуемого земельного участка – 7,4 га.

Заказчик работ: Массович (Соловьева) Людмила Владимировна, проживающая: Иркутская область, Усольский район, д. Бадай, ул. Рабочая, 1а-1, контактный телефон – 89500504637

Ознакомиться с проектами межевания можно по адресу: 665462 Иркутская область, г. Усолье-Сибирское, ул. Суворова, 12. телефон/факс 8(39543) 64415.

Возражения по проекту межевания, а также предложения по доработке проекта принимаются в течение 30 дней со дня опубликования извещения по адресу: 665462 Иркутская область, г. Усолье-Сибирское, ул. Суворова, 12, телефон/факс 8(39543) 64415.

Обществом с ограниченной ответственностью «Карта», имеющим в составе кадастровых инженеров:

Сейдуров Владимир Георгиевич, номер квалификационного аттестата 38-10-7;

Чен-юн-тай Светлана Владимировна, номер квалификационного аттестата 38-10-8;

Чен-юн-тай Семен Дмитриевич, номер квалификационного аттестата 38-10-9; Голимбиевская Евгения Юрьевна, номер квалификационного аттестата 38-10-26;

Кузина Юлия Андреевна, номер квалификационного аттестата 38-1 1-04;

почтовый адрес: 664007 г. Иркутск, ул. Партизанская, 21, офис 302-305, контактный телефон/факс: 8(3952) 500-738, электронная почта: OOOKARTA@mail.ru, в отношении земельного участка, расположенного:

Иркутская область, Иркутский район, северо-западнее с. Хомутово,

Выполняются три проекта межевания земельных участков.

1. Площадь земельного участка: 10,43 га,

Заказчик работ по подготовке проекта межевания земельного участка:

Бушков Александр Александрович

Почтовый адрес заказчика: Иркутская область, Иркутский район, д. Ширяева, ул. А. Малых, 5-2, контактный телефон: 8(3952) 73 30 50.

Кадастровый номер и адрес исходного земельного участка:

38:06:000000:538; Иркутская область, Иркутский район, ТОО «Путь Ильича». Ознакомиться с проектом межевания земельного участка можно по адресу:

664007 г. Иркутск, ул. Партизанская, 21, офис 302-305.

Возражения по проекту межевания, а также предложения по доработке проекта принимаются с 18 марта 2013 г. по 18 апреля 2013 г. по адресу: 664007 г. Иркутск, ул. Партизанская, 21, офис 301.

В соответствии со ст. 13.1 Федерального закона № 101-ФЗ от 24.07.2002 г. кадастровый инженер Орлов Виктор Геннадьевич, номер квалификационного аттестата 38-11-276, почтовый адрес: 665462 Иркутская область, г. Усолье-Сибирское, ул. Суворова, 12, телефон/факс 8(39543) 64415, электронная почта: orlovviktor61@mail.ru, извещает о согласовании проекта межевания (размера и местоположения границ) на земельные участки, выделяемые в счет долей в праве общей совместной собственности на земельный участок с кадастровым номером 38:16:000000:15, расположенный: Иркутская область, Усольский район, ТОО Мальтинское.

Проект межевания выполняется в отношении двадцати четырех земельных участков площадью по 7,4 га каждый, расположенных:

Иркутская область, Усольский район, в 3,4 км на восток от р.п. Средний, в 0,7 км на северо-запад от п. Новомальтинск.

Земельные участки (двадцать четыре), площадью 7,4 га каждый, выделяются в счет земельных долей:

Габдулхаковой Альфии Миссаяровны, Черных Анны Васильевны, Шляхтиченко Сергея Владимировича, Швыревой Нины Тимофеевны, Юрченко Юрия Анатольевича, Якунина Геннадия Владимировича, Якунина Николая Яковлевича, Колмаковой Галины Николаевны, Поповой (Понкратова) Натальи Валерьевны, Росляковой Валентины Александровны, Семенова Валерия Петровича, Соболевой Нины Илларионовны, Тиманович Зинаиды Михайловны, Лощинской Галины Васильевны, Мещеряковой Надежды Ивановны, Селезневой Риммы Николаевны, Шаймардановой Надежды Ивановны, Балабановой Любови Алексеевны, Рягиной Людмилы Александровны, Рягиной Екатерины Сергеевны, Рягина Александра Сергеевича, Кореневой Любови Григорьевны, Абсандульевой Людмилы Николаевны, Говорчук Любови Павловны,

Заказчик работ: ИП Глава КФХ Кичигин Леонид Петрович.

Почтовый адрес заказчика: Иркутская область, Усольский район, р. п. Белореченский, дом 37, кв. 12.

Контактный телефон: 89027661698

Ознакомиться с проектом межевания можно по адресу: 665462 Иркутская область, г. Усолье-Сибирское, ул. Суворова, 12,телефон/факс 8(39543) 64415.

Возражения по проекту межевания, а также предложения по доработке проекта принимаются в течение 30 дней со дня опубликования извещения по адресу: 665462 Иркутская область, г. Усолье-Сибирское, ул. Суворова, 12, телефон/факс 8(39543) 64415.

В соответствии со ст. 13.1 Федерального закона № 101-ФЗ от 24.07.2002 г. кадастровый инженер Орлов Виктор Геннадьевич, номер квалификационного аттестата 38-11-276, почтовый адрес: 665462 Иркутская область, г. Усолье-Сибирское, ул. Суворова, 12, телефон/факс 8(39543) 64415, электронная почта: orlovviktor61@mail.ru, извещает о согласовании проекта межевания (размера и местоположения границ) земельных участков, выделяемых в счет долей в праве общей собственности на земельный участок с кадастровым номером 38:16:000000:15, расположенный: Иркутская область, Усольский район, ТОО Мальтинское.

Проект межевания выполняется в отношении земельных участков расположенных:

1. Иркутская область, Усольский район, в 2,3 км на юго-восток от северной окраины с. Холмушино, в 0,5 км на восток от пересечения автодороги Холмушино – Михайловка с административной границей Усольского района.

Площадь образуемого земельного участка 7,4 га.

Заказчик работ: Попов Александр Владимирович, проживающий: Иркутская область, г. Усолье-Сибирское-7, ул. Лесная, 9-19, контактный телефон 89501358104

2. Иркутская область, Усольский район, в 2,2 км на юго-восток от северной окраины с. Холмушино, в 1,0 км на юго-восток от пересечения автодороги Холмушино – Михайловка с административной границей Усольского района.

Площадь земельного участка 7,4 га.

Заказчик работ: Корнейчук Валентина Михайловна, проживающая: Иркутская область, Усольский район, с. Холмушино, ул. Новая, 32-2, контактный телефон 89021737814.

3. Иркутская область, Усольский район, в 2,2 км на юго-восток от северной окраины с. Холмушино, в 1,0 км на юго-восток от пересечения автодороги Холмушино – Михайловка с административной границей Усольского района.

Площадь земельного участка 7,4 га.

Заказчик работ:

Остапенко Наталья Михайловна, проживающая: Иркутская область, Усольский район, с. Холмушино, ул. Совхозная, 9-2, контактный телефон 89021737814.

4. Иркутская область, Усольский район, в 2,2 км на юго-восток от северной окраины с. Холмушино, в 1,0 км на юго-восток от пересечения автодороги Холмушино – Михайловка с административной границей Усольского района.

Площадь земельного участка 7,4 га.

Заказчик работ: Остапенко Игорь Николаевич, проживающий: Иркутская область, Усольский район, с. Холмушино, ул. Совхозная, 9-2, контактный телефон 89501440190.

5. Иркутская область, Усольский район, в 1,5 км на северо-восток от северной окраины с. Холмушино, в 1,5 км на юго-восток от пересечения автодороги Холмушино – Михайловка с административной границей Усольского района. Площадь земельного участка 7,4 га.

Заказчик работ: Илюшева Антонина Николаевна, проживающая: Иркутская область, Усольский район, с. Холмушино, ул. Новая, 12, контактный телефон 89501358104.

6. Иркутская область, Усольский район, в 2,2 км на юго-восток от северной окраины с. Холмушино, в 3,1 км на северо-восток от южной окраины с. Холмушино.

Площадь земельного участка 7,4 га.

Заказчик работ: Зырянов Петр Фёдорович, проживающий: Иркутская область, Усольский район, с. Холмушино, ул. Набережная, 9, контактный телефон 89041200932

7. Иркутская область, Усольский район, в 2,3 км на юго-восток от южной окраины с. Холмушино, в 0,3 км на северо-запад от р. Белая, в 0,7 км на юго-запад от автодороги Холмушино – Михайловка.

Площадь земельного участка 7,4 га.

Заказчик работ: Рожицын Игорь Александрович, проживающий: Иркутская область, Усольский район, с. Холмушино, ул. Новая, 33-1, контактный телефон 89027623948.

8. Иркутская область, Усольский район, в 2,3 км на юго-восток от южной окраины с. Холмушино, в 0,3 км на северо-запад от р. Белая, в 0,7 км на юго-запад от автодороги Холмушино – Михайловка.

Площадь земельного участка 7,4 га.

Заказчик работ: Рожицин Борис Александрович, проживающий: Иркутская область, г. Усолье-Сибирское-7, ул. Лесная, 12-28, контактный телефон 89021723243.

Ознакомиться с проектами межевания можно по адресу: 665462 Иркутская область, г. Усолье-Сибирское, ул. Суворова, 12. телефон/факс 8(39543) 64415.

Возражения по проекту межевания, а также предложения по доработке проекта принимаются в течение тридцати дней со дня опубликования извещения по адресу: 665462 Иркутская область, г. Усолье-Сибирское, ул. Суворова, 12, телефон/факс 8(39543) 64415.

В соответствии со ст. 13.1 Федерального закона № 101-ФЗ от 24.07.2002 г. кадастровый инженер Орлов Виктор Геннадьевич, номер квалификационного аттестата 38-11-276, почтовый адрес: 665462 Иркутская область, г. Усолье-Сибирское, ул. Суворова, 12, телефон/факс 8(39543) 64415, электронная почта: orlovviktor61@mail.ru, извещает о согласовании проекта межевания земельных участков, выделяемых в счет долей в праве общей собственности на земельный участок с кадастровым номером 38:16:000000:15, расположенный: Иркутская область, Усольский район, ТОО Мальтинское.

Проект межевания выполняется в отношении 9 (девяти) земельных участков площадью по 7,4 га каждый, расположенных: Иркутская область, Усольский район, в 2,8 км на северо-восток от с. Холмушино, поле 71 гектар

Заказчик кадастровых работ:

1. Федосеева Лидия Вениаминовна, проживающая: Иркутская область, Усольский район, с. Холмушино, ул. Новая, 21-1. контактный телефон – 89027604218.

2. Губанов Василий Иванович, проживающий: Иркутская область, Усольский район, с. Холмушино, ул. Новая, 31-1, контактный телефон – 89086422162.

3. Балабанова Татьяна Ивановна, проживающая: Иркутская область, Усольский район, с. Холмушино, ул. Новая, 31-2, контактный телефон – 89086422162.

4. Балабанов Александр Евгеньевич, проживающий: Иркутская область, Усольский район, с. Холмушино, ул. Новая, 31-2, контактный телефон – 89086422162.

5. Никитина Вера Иннокентьевна, проживающая: Иркутская область, Усольский район, с. Холмушино, ул. Совхозная, 7-2, контактный телефон – 89086422162.

6. Никитин Геннадий Анатольевич, проживающий: Иркутская область, Усольский район, с. Холмушино, ул. Совхозная, 7-2, контактный телефон – 89086422162.

7. Варенко Светлана Владимировна, проживающая: Иркутская область, Усольский район, с. Холмушино, ул. Совхозная, 8-1, контактный телефон – 89501280293.

8. Кузьмина Елена Викторовна, проживающая: Иркутская область, Усольский район, с. Холмушино, ул. Совхозная, 28-1, контактный телефон – 89086422162.

9. Кузьмин Игорь Валентинович, проживающий: Иркутская область, Усольский район, с. Холмушино, ул. Совхозная, 28-1, контактный телефон – 89086422162.

Ознакомиться с проектами межевания девяти земельных участков можно по адресу: 665462 Иркутская область, г. Усолье-Сибирское, ул. Суворова, 12, телефон/факс 8(39543) 64415.

Возражения по проекту межевания, а также предложения по доработке проекта принимаются в течение месяца со дня опубликования извещения по адресу: 665462 Иркутская область, г. Усолье-Сибирское, ул. Суворова, 12, телефон/факс 8(39543) 64415.